ALL-WEATHER FOOT MAT FOR THIRD ROW OF SEATS

ŠKODA
SIMPLY CLEVER

CELOROČNÍ KOBEREC PRO 3. ŘADU SEDADEL
ALLWETTERFUSSMATTE FÜR 3. SITZREIHE

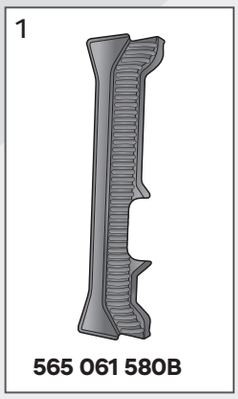

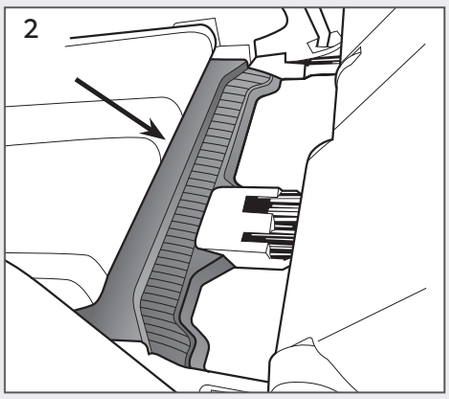

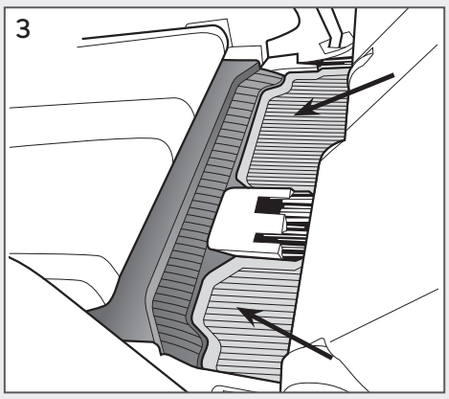

565 061 580B

KODIAQ (NS)

Construction Number/ Konstrukční číslo/
Konstruktionsnummer: **565 863 014B**

FR

21 PAP

04 PE-LD

Tento výrobek je shodný s typem schváleným Ministerstvem dopravy České republiky pod číslem schválení ATEST 8SD č.1426.

www.skoda-auto.com
www.skoda-auto.cz

565061580B

EN: The rug may only be used in combination with rug 565 061 580A! First place this rug 565 061 580B (Fig. 2) in the car and only then both rugs 565 061 580A (Fig. 3). The rug serves to protect the car from dirt. Check the position of all rugs before each journey. The rug is made of TPE material, maintain and clean with normal cleaning agents, never use abrasive cleaners or chemical solvents. Store the rug loose in a suitable place (out of direct sunlight) to avoid unwanted deformation. Do not place any objects on top of the rug as this could damage it.

CZ: Koberec se smí použít pouze v kombinaci s koberci 565 061 580A ! Nejprve vložte do vozu tento koberec 565 061 580B (obr. 2) a teprve potom oba koberce 565 061 580A (obr. 3).
Koberec slouží k ochraně vozu před nečistotami. Před každou jízdou zkontrolujte ustaveni všech koberců. Koberec je z materiálu TPE, údržbu a čištěni provádějte běžnými čisticími prostředky, nikdy nepoužívejte abrazivní čisticí prostředky nebo chemická rozpouštědla. Koberec skladujte tak, aby nedošlo k nežádoucí deformaci, volně na vhodném místě (bez přímého slunečního záření). Nepokládejte na něj žádné předměty, mohlo by dojit k poškozeni koberce.

DE: Der Teppich darf nur in Kombination mit dem Teppich 565 061 580A benutzt werden! Legen Sie zuerst diesen Teppich 565 061 580B (Abb. 2) in den Wagen, und erst danach beide Teppiche 565 061 580A (Abb. 3).
Der Teppich dient zum Schutz des Wagens gegen Verunreinigungen. Kontrollieren Sie vor jeder Fahrt die Einlegung aller Teppiche. Der Teppich ist aus dem Material TPE, führen Sie die Wartung und Reinigung nur mit den üblichen Reinigungsmitteln durch, benutzen Sie niemals scheuernde Reinigungsmittel oder chemische Lösungsmittel. Lagern Sie den Teppich so, dass es nicht zu einer unerwünschten Deformation kommt, frei an einer geeigneten Stelle (ohne direkte Sonneneinstrahlung). Legen Sie auf ihn keine Gegenstände ab, es könnte zu einer Beschädigung des Teppichs kommen.

ES: La alfombra solo puede utilizarse en combinación con el modelo 565 061 580A! Coloque primero esta alfombra 565 061 580B (fig. 2) en el coche y después las dos alfombras 565 061 580A (fig. 3).
La alfombra sirve para proteger el coche de la suciedad. Compruebe la alineación de todas las alfombras antes de cada viaje. La alfombra está hecha de TPE, el mantenimiento y la limpieza deben realizarse con productos de normales, no utilice limpiadores abrasivos o disolventes químicos. Guarde la alfombra suelta en un lugar adecuado (a resguardo de la luz solar directa) para evitar deformaciones indeseadas. No coloque ningún objeto sobre la alfombra, ya que podría dañarla.

FR: Le tapis ne peut être utilisé qu'avec le tapis 565 061 580A ! Poser d'abord le tapis 565 061 580B (fig. 2) dans le véhicule et seulement après les deux tapis 565 061 580A (fig. 3).
Le tapis sert à protéger le véhicule contre les impuretés. Contrôler avant chaque déplacement le positionnement des tapis. Le tapis est fabriqué en matériau TPE, réaliser l'entretien et le nettoyage avec des produits dédiés courants, ne jamais utiliser d'agents de nettoyage abrasifs ni de solvants chimiques. Stocker librement le tapis de sorte à éviter toute déformation non requise sur un emplacement convenable (à l'abri de la lumière du soleil). Ne rien déposer sur le tapis pour éviter qu'il ne soit endommagé.

IT: Il tappetino può essere utilizzato solo in combinazione con il tappetino 565 061 580A! Dapprima posizionare nel veicolo il tappetino 565 061 580B (fig. 2) e solo in seguito i due tappetini 565 061 580A (fig. 3).
Il tappetino serve a proteggere il veicolo dalle impurità. Prima di ogni viaggio verificare la corretta sistemazione di tutti i tappetini. Il tappetino è prodotto in materiale TPE. La manutenzione e la pulizia vanno effettuate con comuni prodotti detergenti. Non utilizzare prodotti detergenti abrasivi o solventi chimici. Il tappetino va conservato in modo da non causare deformazioni indesiderate. Conservare in ambiente idoneo (al riparo dalla luce solare diretta). Non collocare oggetti di alcun tipo sul tappetino. Potrebbero verificarsi danni allo stesso.

SE: Mattan får endart användas i kombination med mattorna 565 061 580A ! Lägg först in mattan 565 061 580B (bild 2) i bilen och först sedan de bägge mattorna 565 061 580A (bild 3).
Mattan tjänar till att skydda bilen från smuts. Kontrolleramattornas placering innan varje körning. Mattan är tillverkad io materialet TPE, undehåll och rengöring ska göras med vanliga rengöringsmedel, använd aldrig slipande rengöringsmedel eller kemiska lösningsmedel. Förvara mattan så att det inte uppstår deformeringar, fritt liggande på en lämplig plats (utan direkt solljus). Placera inte några föremål på den, den kan orsaka skador på mattan.

NL: De mat mag alleen worden gebruikt in combinatie met de matten 565 061 580A! Leg eerst deze mat 565 061 580B in de wagen (afb. 2) en pas daarna de beide matten 565 061 580A (afb. 3).
De mat dient om de wagen tegen vuil te beschermen. Controleer vóór elke rit of de matten goed liggen. De mat is van het materiaal TPE gemaakt. U onderhoudt en reinigt de matten met gangbare reinigingsmiddelen. Gebruik nooit schurende middelen of chemische oplosmiddelen. Bewaar de mat zodanig dat hij niet vervormd wordt en leg hem los neer op een geschikte plaats (niet in direct zonlicht). Leg er geen voorwerpen op, want die kunnen de mat beschadigen.

PL: Dywanu można używać tylko w połączeniu z dywanami 565 061 580A! Najpierw należy włożyć do samochodu ten dywan 565 061 580B (il. 2), a dopiero później oba dywany 565 061 580A (il. 3).
Dywan służy do ochrony samochodu przed zanieczyszczeniami. Przed każdą jazdą należy skontrolować położenie wszystkich dywanów. Dywan zrobiony jest z materiału TPE, do konserwacji i czyszczenia można używać zwykłych środków czyszczących, nigdy nie stosować środków ściernych ani rozpuszczalników chemicznych. Dywan przechowywać tak, aby nie doszło do niepożądanych deformacji, luźno, w odpowiednim miejscu (bez bezpośredniego działania promieni słońca). Nie kłaść na nim żadnych przedmiotów, mogłoby dojść do uszkodzenia dywanu.

SK: Koberec sa smie použiť iba v kombinácii s kobercami 565 061 580A! Najprv vložte do vozidla tento koberec 565 061 580B (obr. 2) a až potom oba koberce 565 061 580A (obr. 3).
Koberec slúži na ochranu vozidla pred nečistotami. Pred každou jazdou skontrolujte uloženie všetkých kobercov. Koberec je z materiálu TPE, údržbu a čistenie vykonávajte bežnými čistiacimi prostriedkami, nikdy nepoužívajte abrazívne čistiace prostriedky alebo chemické rozpúšťadlá. Koberec skladujte tak, aby nedošlo k nežiaducej deformácii, voľne na vhodnom mieste (bez priameho slnečného žiarenia). Neklaďte naň žiadne predmety, mohlo by dôjsť k poškodeniu koberca.

RU: Коврик можно использовать только в сочетании с ковриками 565 061 580A! Сначала поместите в автомобиль этот коврик 565 061 580B (рис. 2) и только после этого оба коврика 565 061 580A (рис. 3).
Коврик служит для защиты автомобиля от грязи. Перед каждой поездкой проверяйте положение всех ковриков. Коврик изготовлен из материала TPE, для ухода и очистки используйте обычные чистящие средства, ни в коем случае не используйте абразивные чистящие средства и химические растворители. Храните коврик таким образом, чтобы предотвратить нежелательную деформацию, в свободном состоянии в подходящем месте (без попадания прямых солнечных лучей). Не кладите на коврик никаких предметов во избежание его повреждения.

HU: A szőnyeg csak az 565 061 580A szőnyegekkel kombinálva használható ! Először ezt az 565 061 580B szőnyeget (2. ábra), majd mindkét 565 061 580A szőnyeget (3. ábra) helyezze be a gépkocsiba.
A szőnyeg megóvja az autót a szennyeződésektől. Minden vezetés előtt ellenőrizze le a szőnyegek pozícióját. A szőnyeg TPE-ből készült, a karbantartását és tisztítását hagyományos tisztítószerekkel végezze, soha ne használjon hozzá se súrolószereket, se vegyi oldószereket. A szőnyeget gyűrődésmentesen és a nem kívánt deformációkat elkerülve, megfelelő helyen (közvetlen napfénytől védve) tárolja. Ne tegyen rá semmilyen tárgyakat, ellenkező esetben a szőnyeg károsodhat.

RO: Covorul poate fi utilizat doar în combinație cu covoarele 565 061 580A ! Mai întâi introduceți în autovehicul acest covor 565 061 580B (Fig. 2) și abia apoi ambele covoare 565 061 580A (Fig. 3).
Covorul servește pentru protecția vehiculului contra impurităților. Înainte de fiecare cursă trebuie să verificați întotdeauna amplasarea tuturor covoarelor. Covorul este fabricat din materialul TPE, efectuați mentenanța și curățarea cu ajutorul detergenților obișnuiți, nu utilizați niciodată detergenți abrazivi sau solvenți chimici. Depozitați covorul în așa fel, încât să nu se producă deformări nedorite, liber într-un loc adecvat (ferit de radiațiile directe ale soarelui). Nu așezați pe covor niciun fel de obiecte, covorul ar putea fi deteriorat.