PROTECTIVE INSERT INTO THE LUGGAGE COMPARTMENT

OCHRANNÁVLOŽKA DO ZAVAZADLOVÉHO PROSTORU
SCHUTZEINSATZ FÜR DEN KOFFERRAUM

ŠKODA
SIMPLY CLEVER

Fitting instructions/ Montážní návod/ Montageanleitung

Order Number/ Objednací číslo/ Bestellnummer

5JH 061 162	**RAPID (NH3)**
6V6 061 162, 6V9 061 162	**FABIA (NJ)**
3V5 061 170, 3V9 061 170	**SUPERB (3V)**
5E6 061 162A, 5E7 061 162A	**OCTAVIA (NX)**
657 061 160	**SCALA (NW1)**
658 061 160	**KAMIQ (NW4)**
5LG 061 160	**ENYAQ iV (5AZ)**
5LG 061 160	**ENYAQ COUPE iV (5AC)**

Výrobce/Hersteller/Maker: Škoda Auto a.s tř. Václava Klementa 869 Mladá Boleslav II, 293 01 Mladá Boleslav, Czech Republic infoline@skoda-auto.cz

Notes to the text/ Poznámky k textu/ Anmerkungen zum Text

Attention.
Texts with this symbol contain instructions emphasizing accuracy of performance of particular operation.
Upozornění.
Texty s tímto symbolem obsahují pokyny s důrazem na přesnost provedení dané operace.
Hinweis.
Texte mit diesem Symbol enthalten Hinweise auf die Ausführungsgenauigkeit der jeweiligen Operation.

1

RAPID (NH3)
5JH 061 162

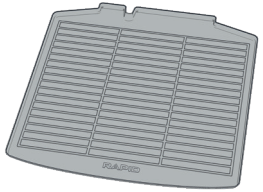

FABIA (NJ)
6V6 061 162
6V9 061 162

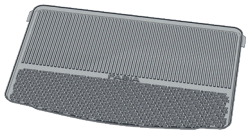

SUPERB (3V)
3V5 061 170
3V9 061 170

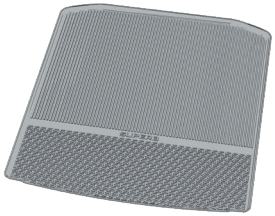

OCTAVIA (NX)
5E6 061 162A
5E7 061 162A

ENYAQ iV (5AC)
ENYAQ iV (5AZ)
5LG 061 160

2

SCALA (NW1)
657 061 160

KAMIQ (NW4)
658 061 160

3

Insert the insert into the luggage compartment.
Vložení vložky do zavazadlového prostoru.
Den Einsatz in den Kofferraum einlegen.

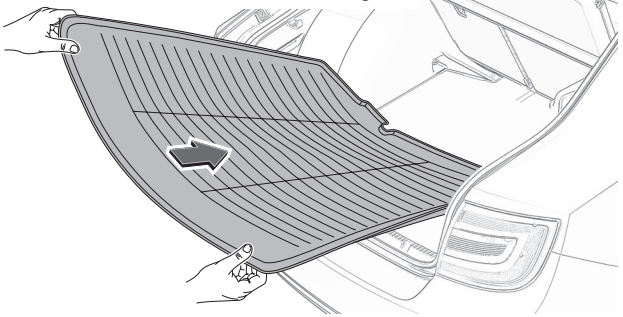

4

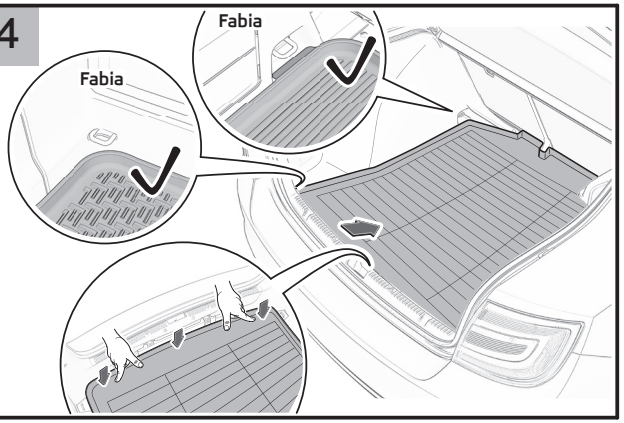

5

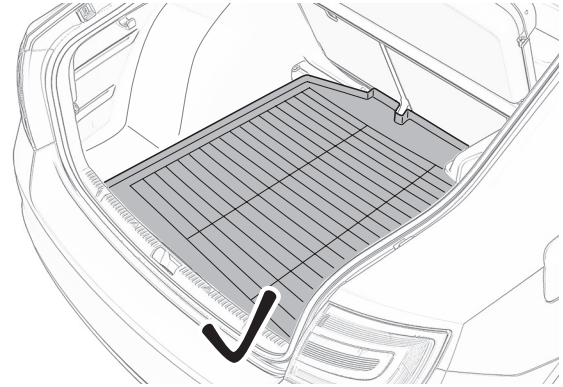

6

Remove the insert from the luggage compartment.
Vyjmutí vložky ze zavazadlového prostoru.
Den Einsatz aus dem Kofferraum herausnehmen.

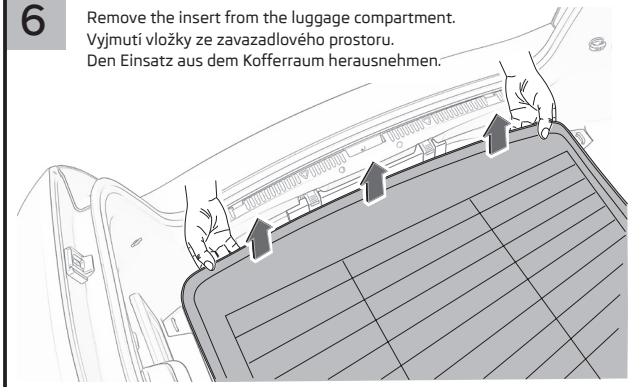

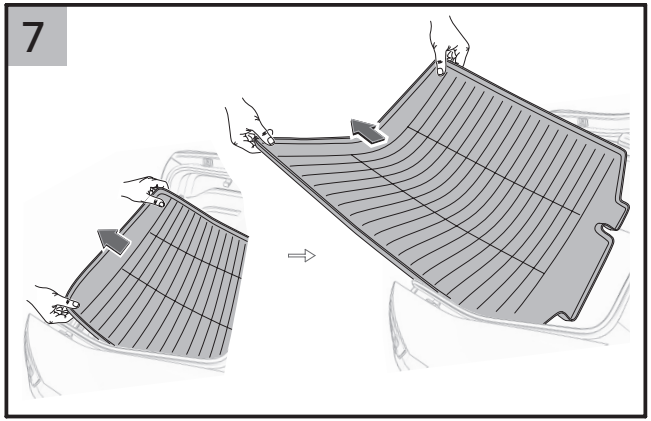
7

EN

Protective insert into the luggage compartment

The protective insert into the luggage compartment **(hereafter simply referred to as “insert”)** is intended for vehicles with solid floors.

The insert is available as follows depending on the vehicle type:

ŠKODA RAPID (NH3)	Order no. 5JH 061 162
ŠKODA FABIA (NJ3)	Order no. 6V6 061 162
ŠKODA FABIA COMBI (NJ5)	Order no. 6V9 061 162
ŠKODA SUPERB (3V3)	Order no. 3V5 061 170
ŠKODA SUPERB COMBI (3V5)	Order no. 3V9 061 170
ŠKODA OCTAVIA (NX3)	Order no. 5E6 061 162A
ŠKODA OCTAVIA COMBI (NX5)	Order no. 5E7 061 162A
ŠKODA ENYAQ iV (5AZ)	Order no. 5LG 061 160
ŠKODA ENYAQ COUPE iV (5AC)	Order no. 5LG 061 160

The boot protection insert **(hereinafter “insert”)** is designed for vehicles with false boot floor, to be installed under the false boot floor. Although it may be used for the basic floor and upper part of the false boot floor, it does not follow the bottom shape perfectly:

ŠKODA SCALA (NW1)	Order no. 657 061 160
ŠKODA KAMIQ (NW4)	Order no. 658 061 160

Note. The figures in the instructions provide general fitting information.

The instructions provide pictures showing how to fit and remove the insert in ŠKODA Rapid (NH3) vehicles. The insert is fitted in and removed from the other vehicle types mentioned in the instructions in exactly the same way. The inserts differ only in their design details; the installation position in the luggage compartment is the same.

Fit the insert into the luggage compartment and remove it from the luggage compartment as shown in the figures. To insert or remove the insert - bent the insert slightly and slide it into (from) the luggage compartment at an angle to prevent contact of the edge of the insert with the side of the luggage compartment.

Usage and maintenance notes

The insert protects the luggage-compartment floor covering from being damaged and from coarse dirt (e.g. when transporting building materials), so the edges of the insert follow the shape of the luggage compartment. Mechanical wear on the insert (caused by repeatedly fitting and removing the insert, as well as regular usage) do not influence the above-mentioned function in any way and does not constitute a fault. Therefore, damage caused by usual insert wear (including bending and scoring, among others) is excluded from the warranty.

Note. Only for Rapid vehicles (5JH 061 162):

When folding the rear seat back up and down, the lower backrest collides with the insert. The edge of the insert may be damaged as a result. Therefore, either partially remove the insert from the luggage compartment before moving the rear seat (when no objects are being transported) or remove it completely.

Note. You must ensure that transported objects cannot slide at any time (see the Owner’s Manual in the vehicle). When securing the carabiners for the luggage-compartment nets (or for the securing belts) to the lashing eyes, avoid causing abrasion damage to the edge of the insert.

If the luggage-compartment floor covering should be lifted, first remove any objects that are being transported on the insert, then remove the insert and only then lift the floor covering.

Clean the insert with standard protective plastic cleaning agents. Do not use abrasive cleaning agents or solvents under any circumstance.

The insert is made of TPE material, which can be easily recycled. There is no negative impact on the environment due to unrecyclable waste.

Ochranná vložka do zavazadlového prostoru

Ochranná vložka do zavazadlového prostoru **(dále jen vložka)** je určena pro vozy se základní podlahou.

Vložky dle typu vozu následovně:

ŠKODA RAPID (NH3)	objed. číslo 5JH 061 162
ŠKODA FABIA (NJ3)	objed. číslo 6V6 061 162
ŠKODA FABIA COMBI (NJ5)	objed. číslo 6V9 061 162
ŠKODA SUPERB (3V3)	objed. číslo 3V5 061 170
ŠKODA SUPERB COMBI (3V5)	objed. číslo 3V9 061 170
ŠKODA OCTAVIA (NX3)	objed. číslo 5E6 061 162A
ŠKODA OCTAVIA COMBI (NX5)	objed. číslo 5E7 061 162A
ŠKODA ENYAQ iV (5AZ)	objed. číslo 5LG 061 160
ŠKODA ENYAQ COUPE iV (5AC)	objed. číslo 5LG 061 160

Ochranná vložka do zavazadlového prostoru **(dále jen vložka)** je určena pro vozy s mezipodlahou v pozici pod mezipodlahou, pro základní podlahu a v horní části mezipodlahy je použití možné, nekopíruje však dokonale tvar dna:

ŠKODA SCALA (NW1)	objed. číslo 657 061 160
ŠKODA KAMIQ (NW4)	objed. číslo 658 061 160

Upozornění. Obrázky v návodu slouží jako obecná informace k montáži.

V návodu je zobrazeno vložení a vyjmutí vložky do vozu ŠKODA Rapid (NH3). Při vkládání a vyjímání vložky do ostatních typů vozů uvedených v návodu postupujte obdobným způsobem. Vložky se liší pouze v designových detailech, umístění v zavazadlovém prostoru zůstává stejné.

Při vkládání a vyjímání vložky do (ze) zavazadlového prostoru postupujte dle obrázků. Vložku (mírně prohnutou, aby nedocházelo k odírání bočního obložení zavazadlového prostoru okrajem vložky) vkládejte a vyjímejte do (ze) zavazadlového prostoru v šikmé poloze.

Pokyny k používání a údržbě vložky

CZ

Vložka slouží k ochraně koberce zavazadlového prostoru vozu před poškozením a hrubými nečistotami (např. při převážení stavebních materiálů), proto svými okraji kopíruje tvar zavazadlového prostoru. Mechanické opotřebení vložky (způsobené opětovným vkládáním a vyjímáním do (ze) zavazadlového prostoru a jejím častým používáním) v žádném případě nesnižuje tuto funkci a není na závadu. To znamená, že na škody mající původ v běžném opotřebení vložky (vyznačené ohyby, rýhy, apod.), se nevztahuje záruka.

Upozornění. Jen pro vozy Rapid (5JH 061 162):

Při sklopení a opětovném vracení opěr zadních sedadel do původní polohy dochází ke kolizi spodní části opěr s vložkou, a tím může dojít k poškození okraje vložky. Vložku proto před manipulací s opěrami buď částečně povytáhněte ze zavazadlového prostoru (nejsou-li na ní převážené předměty), popř. ji úplně vyjměte.

Upozornění. Převážené předměty vždy zajistěte vhodným způsobem proti posunu (viz Návod k obsluze vozu). Při uchycení karabin podlahové sítě (popř. popruhů) do kotevních ok dbejte na to, aby nedošlo k odírání okraje vložky.

Pokud potřebujete nadzvednout koberec podlahy zavazadlového prostoru, nejprve z vložky vyndejte převážené předměty, pak vlastní vložku a teprve potom koberec nadzvedněte.

Vložku čistěte běžnými čisticími prostředky vhodnými na plastové předměty. V žádném případě nepoužívejte abrasivní čisticí prostředky nebo rozpouštědla.

Vložka je vyrobena z TPE materiálu, který lze snadno recyklovat, takže nedochází k zatěžování životního prostředí nezpracovatelným odpadem.

DE

Schutzeinsatz für den Kofferraum

Der Schutzeinsatz für den Kofferraum **(nachstehend nur als Einsatz)** ist für Fahrzeuge mit Grundboden vorgesehen.

Der Einsatz ist je nach Fahrzeugtyp wie folgt erhältlich:

ŠKODA RAPID (NH3)	Bestell-Nr. 5JH 061 162
ŠKODA FABIA (NJ3)	Bestell-Nr. 6V6 061 162
ŠKODA FABIA COMBI (NJ5)	Bestell-Nr. 6V9 061 162
ŠKODA SUPERB (3V3)	Bestell-Nr. 3V5 061 170
ŠKODA SUPERB COMBI (3V5)	Bestell-Nr. 3V9 061 170
ŠKODA OCTAVIA (NX3)	Bestell-Nr. 5E6 061 162A
ŠKODA OCTAVIA COMBI (NX5)	Bestell-Nr. 5E7 061 162A
ŠKODA ENYAQ iV (5AZ)	Bestell-Nr. 5LG 061 160
ŠKODA ENYAQ COUPE iV (5AC)	Bestell-Nr. 5LG 061 160

Schutzeinlage Kofferraum **(nachfolgend nur Einlage)** ist für Fahrzeuge mit dem Zwischenboden in der Position unter dem Zwischenboden bestimmt. Für den einfachen Boden und im oberen Teil des Zwischenbodens ist die Anwendung möglich, die Form des Bodens wird jedoch nicht vollkommen kopiert:

ŠKODA SCALA (NW1)	Bestell-Nr. 657 061 160
ŠKODA KAMIQ (NW4)	Bestell-Nr. 658 061 160

Hinweis. Die Abbildungen in der Anleitung dienen als eine allgemeine Einbauinformation.

In der Anleitung ist das Einlegen sowie das Herausnehmen des Einsatzes für das Fahrzeug ŠKODA Rapid (NH3) abgebildet. Das Einlegen sowie das Herausnehmen des Einsatzes bei anderen in der Anleitung aufgeführten Fahrzeugtypen erfolgt identisch. Die Einsätze sind lediglich in Designdetails unterschiedlich, der Einbauort im Kofferraum bleibt identisch.

Das Einlegen sowie das Herausnehmen des Einsatzes in den (aus dem) Kofferraum erfolgt laut Abbildungen. Den Einsatz (leicht durchgebogen, damit die seitliche Kofferraum-Verkleidung mit dem Rand des Einsatzes nicht abgerieben wird) in den (aus dem) Kofferraum in schräger Position einlegen und herausnehmen.

Verwendungs- und Wartungshinweise

Der Einsatz schützt den Kofferraumbodenbelag vor Beschädigung und grobem Schmutz (z. B. beim Transport von Baumaterial), deshalb kopieren die Ränder des Einsatzes die Form des Kofferraums. Der mechanische Verschleiß des Einsatzes (durch wiederholtes Einlegen und Herausnehmen in den (aus dem) Kofferraum sowie durch häufigen Gebrauch) beeinträchtigt keinesfalls die o.e. Funktion und stellt keinen Fehler dar. D. h., dass Schäden aufgrund üblichen Verschleißes des Einsatzes (Biegungen, Riefen u. Ä.) von der Garantie ausgeschlossen sind.

Hinweis. Nur für die Fahrzeuge Rapid (5JH 061 162):

Beim Vor- und Zurückklappen der Rücksitzlehnen erfolgt im unteren Lehnenbereich eine Kollision mit dem Einsatz. Dadurch kann der Rand des Einsatzes beschädigt werden.

Hinweis. Deshalb ist der Einsatz vor dem Betätigen der Lehnen entweder aus dem Kofferraum teilweise herauszuziehen (wenn keine Gegenstände transportiert werden) oder völlig herauszunehmen.

Transportierte Gegenstände sind stets gegen Verrutschen entsprechend zu sichern (siehe Fahrzeug-Betriebsanleitung). Beim Befestigen der Karabinerhaken der Kofferraumnetze (ggf. der Befestigungsgurte) an den Verzurrösen sind Scheuerschäden am Rand des Einsatzes zu vermeiden.

Wenn der Kofferraumbodenbelag angehoben werden soll, dann sind zuerst die auf dem Einsatz transportierten Gegenstände herauszunehmen, dann ist der Einsatz herauszunehmen und erst danach ist der Bodenbelag anzuheben.

Der Einsatz ist mit handelsüblichen kunststoffschonenden Reinigungsmitteln zu reinigen. Keinesfalls sind abrasive Reinigungsmittel oder Lösungsmittel zu verwenden.

Der Einsatz ist aus dem TPE-Material hergestellt, das einfach recycelbar ist, sodass die Umwelt nicht mit unverwertbarem Abfall belastet wird.

Alfombrilla protectora para el maletero

La alfombrilla protectora para el maletero **(en adelante alfombrilla)** está diseñada para vehículos con piso fijo.

La alfombrilla está disponible, en función del modelo de vehículo, del modo siguiente:

ŠKODA RAPID (NH3)	Número de pedido 5JH 061 162
ŠKODA FABIA (NJ3)	Número de pedido 6V6 061 162
ŠKODA FABIA COMBI (NJ5)	Número de pedido 6V9 061 162
ŠKODA SUPERB (3V3)	Número de pedido 3V5 061 170
ŠKODA SUPERB COMBI (3V5)	Número de pedido 3V9 061 170
ŠKODA OCTAVIA (NX3)	Número de pedido 5E6 061 162A
ŠKODA OCTAVIA COMBI (NX5)	Número de pedido 5E7 061 162A
ŠKODA ENYAQ iV (5AZ)	Número de pedido 5LG 061 160
ŠKODA ENYAQ COUPE iV (5AC)	Número de pedido 5LG 061 160

La alfombrilla protectora el maletero **(en adelante alfombrilla)** se destina a vehículos con el suelo falso en la posición debajo del suelo falso. En el suelo básico y en la parte superior del suelo falso, el uso es posible, sin embargo, no copia perfectamente la forma del fondo:

ŠKODA SCALA (NW1)	Número de pedido 657 061 160
ŠKODA KAMIQ (NW4)	Número de pedido 658 061 160

Nota: las figuras del manual ofrecen información de carácter general relativa al montaje.

En el manual, se muestra la colocación y extracción de la alfombrilla para el vehículo ŠKODA Rapid (NH3). La colocación y extracción de la alfombrilla en los otros modelos de vehículo mencionados en el manual se realiza de forma idéntica. Las alfombrillas solo se diferencian en los detalles del diseño, el lugar de montaje en el maletero no cambia.

La colocación y la extracción de la alfombrilla en/del maletero se realiza como se indica en las figuras. La alfombrilla flexible se introduce y se quita al (del) maletero en posición oblicua (ligeramente doblada para evitar el rozamiento con el revestimiento lateral del maletero con los bordes de la alfombrilla).

Indicaciones de uso y mantenimiento

La alfombrilla protege el revestimiento de la base del maletero frente a daños y suciedad gruesa (p. ej., al transportar material de construcción); por esta razón, los bordes de la alfombrilla coinciden con la forma del maletero. El desgaste mecánico de la alfombrilla (debido a la colocación/extracción repetida en el/del maletero y al uso habitual) no afecta de ningún modo a la funcionalidad de la misma y no supone defecto alguno. Esto significa que los daños derivados del desgaste por uso habitual de la alfombrilla (dobleces, rozaduras, etc.) quedan excluidos de la garantía.

Advertencia. Solo para los vehículos Rapid (5JH 061 162):

Al plegar y desplegar los respaldos de los asientos traseros se produce una colisión con la alfombrilla en la zona inferior de los respaldos. Esto puede dañar el borde de la alfombrilla. Por lo tanto, antes de accionar los respaldos es necesario extraer la alfombrilla parcialmente (si no se transportan objetos) o totalmente del maletero.

Advertencia. Los objetos transportados deben sujetarse siempre para impedir que se desplacen (véase el manual del vehículo). Durante la fijación de los mosquetones de las redes del maletero (o de las correas de sujeción) en las anillas de amarre, debe evitarse causar daños en el borde de la alfombrilla.

Cuando haya que levantar el revestimiento de la base del maletero, primero deberán retirarse los objetos transportados sobre la alfombrilla y, a continuación, extraer la alfombrilla y levantar el revestimiento de la base.

La alfombrilla debe limpiarse con productos limpiadores corrientes que no dañen el plástico. No emplear nunca productos de limpieza abrasivos ni disolventes.

La alfombrilla está fabricada de material TPE, fácilmente reciclable, por lo tanto, no genera contaminación ambiental con desechos no procesables.

FR

Tapis de protection de coffre

Le tapis de protection de coffre **(ci-après dénommé tapis)** est destiné aux véhicules avec plancher de base.

Le tapis est disponible comme suit selon le type de véhicule:

ŠKODA RAPID (NH3)	Réf. 5JH 061 162
ŠKODA FABIA (NJ3)	Réf. 6V6 061 162
ŠKODA FABIA COMBI (NJ5)	Réf. 6V9 061 162
ŠKODA SUPERB (3V3)	Réf. 3V5 061 170
ŠKODA SUPERB COMBI (3V5)	Réf. 3V9 061 170
ŠKODA OCTAVIA (NX3)	Réf. 5E6 061 162A
ŠKODA OCTAVIA COMBI (NX5)	Réf. 5E7 061 162A
ŠKODA ENYAQ iV (5AZ)	Réf. 5LG 061 160
ŠKODA ENYAQ COUPE iV (5AC)	Réf. 5LG 061 160

Un tapis protecteur du coffre **(ci-après comme un tapis)** est déterminé aux voitures avec un double plancher de chargement dans la position sous le double plancher. Son utilisation pour le plancher de base et la partie haute du double plancher est possible mais il ne copie pas parfaitement la forme du fond:

ŠKODA SCALA (NW1)	Réf. 657 061 160
ŠKODA KAMIQ (NW4)	Réf. 658 061 160

Remarque. Les illustrations figurant dans la notice fournissent des informations générales pour le montage.

La notice présente la procédure d'installation et de retrait du tapis pour le véhicule ŠKODA Rapid (NH3). La procédure est identique pour les autres types de véhicules répertoriés dans la notice. Les tapis diffèrent seulement dans leurs détails de conception, mais l'emplacement d'installation dans le coffre à bagages est identique.

La mise en place du tapis dans le coffre à bagages et son retrait se dé roulent conformément aux illustrations. Insérez la pièce d'insertion (légèrement pliée pour éviter que la garniture latérale du coffre soit frottée par le bord de la pièce d'insertion) dans le coffre et retirez-la depuis le coffre toujours en position oblique.

Consignes d'utilisation et d'entretien du tapis

Le tapis protège le revêtement de plancher de coffre des dommages et des gros débris (par ex., lors du transport de matériaux de construction). C'est la raison pour laquelle les bords du tapis épousent la forme du coffre. L'usure mécanique du tapis (par des mises en place et retraits répétés dans le coffre ainsi que par les utilisations fréquentes) n'altère en aucun cas la fonction ci-dessus et ne constitue pas un défaut. Autrement dit, les dommages résultant de l'usure habituelle du tapis (pliures, rayures, etc.) sont exclus de la garantie.

Remarque. Uniquement pour les véhicules Rapid (5JH 061 162) :

Le rabattement et le relèvement des dossiers de sièges arrière provoquent une collision avec le tapis dans la zone inférieure du dossier. Cela peut endommager le bord du tapis. Par conséquent, il convient de retirer complètement ou partiellement le tapis du coffre (si aucun objet n'est transporté) avant de manoeuvrer les dossiers.

Remarque. Les objets transportés doivent toujours être immobilisés afin d'empêcher leur glissement (voir la notice d'utilisation du véhicule). Lors de la fixation des mousquetons des filets de coffre à bagage (ou des sangles d'arrimage) aux oeillets d'arrimage, il convient d'éviter les cisaillements risquant d'endommager le bord du tapis.

Si le revêtement de plancher de coffre doit être soulevé, retirer au préalable les objets transportés sur le tapis, puis le tapis proprement dit. Ensuite seulement, il est possible de soulever le revêtement de plancher de coffre.

Nettoyer le tapis avec des produits nettoyants du commerce adaptés aux matières plastiques. N'utiliser en aucune circonstance des produits nettoyants abrasifs ou des solvants.

La pièce d' tapis est faite de matériau TPE lequel peut être facilement recyclé, donc il n'y a pas de charge pour l'environnement avec des déchets non traitables.

Tappetino di protezione per bagagliaio

Il tappetino protettivo per vano portabagagli **(di seguito solo tappetino)** è destinato alle vetture con fondo grezzo.

Il tappetino è disponibile come segue, in funzione del tipo di vettura:

ŠKODA RAPID (NH3)	N. d'ord. 5JH 061 162
ŠKODA FABIA (NJ3)	N. d'ord. 6V6 061 162
ŠKODA FABIA COMBI (NJ5)	N. d'ord. 6V9 061 162
ŠKODA SUPERB (3V3)	N. d'ord. 3V5 061 170
ŠKODA SUPERB COMBI (3V5)	N. d'ord. 3V9 061 170
ŠKODA OCTAVIA (NX3)	N. d'ord. 5E6 061 162A
ŠKODA OCTAVIA COMBI (NX5)	N. d'ord. 5E7 061 162A
ŠKODA ENYAQ iV (5AZ)	N. d'ord. 5LG 061 160
ŠKODA ENYAQ COUPE iV (5AC)	N. d'ord. 5LG 061 160

Il tappetino di protezione per vano bagagli **(di seguito tappetino)** è indicato per le vetture con il piano di carico intermedio ribassato. Può essere utilizzato anche sul piano di carico e nella parte superiore del piano di carico intermedio, ma non copia in modo perfetto il profilo del fondo:

ŠKODA SCALA (NW1)	N. d'ord. 657 061 160
ŠKODA KAMIQ (NW4)	N. d'ord. 658 061 160

Avvertenza. Le illustrazioni nel manuale sono da intendersi solo come elementi di informazione generale per il montaggio.

Nelle istruzioni è indicata la posa e l'estrazione del tappetino per la vettura ŠKODA Rapid (NH3).La posa e l'estrazione del tappetino per le vetture indicate in altri manuali avviene secondo identiche modalità.I tappetini variano solo per dettagli di modello; resta identica la posizione di inserimento nel vano portabagagli.

L'inserimento e l'estrazione del tappetino nel/dal bagagliaio avviene come da figure.Inserire/rimuovere il tappetino (leggermente curvo per evitare l'abrasione del rivestimento laterale del vano bagagli con il bordo dell'tappetino) nel/dal vano bagagli in posizione obliqua.

Avvertenze per l'uso e per la manutenzione

Il tappetino protegge il rivestimento del bagagliaio dai danni e dallo sporco (ad es. nel corso del trasporto di materiale da costruzione). Per questa ragione i bordi del tappetino coprono la forma del bagagliaio. L'usura meccanica del tappetino (a seguito di inserimento ed estrazione ripetuti) nel (dal) bagaglio e a causa dell'uso frequente) non ne compromette in alcun modo la funzione di cui sopra e non rappresenta un difetto. Ciò significa che sono esclusi dalla garanzia i danni prodotti dalla normale usura (piegature, spaccature, etc.).

Avvertenza. Solo per vetture Rapid (5JH 061 162):

Ripiegando i sedili posteriori l'area inferiore del sedile collide con il tappetino.Ciò può danneggiarne il bordo il tappetino. Per questa ragione prima di azionare i sedili è opportuno togliere almeno parzialmente il tappetino dal bagagliaio (se non si trasportano oggetti).

Avvertenza. Gli oggetti trasportati devono essere sempre fissati (vedere istruzioni della vettura). Evitare di danneggiare il bordo del tappetino quando si chiudono i ganci a carabina della rete del bagagliaio (eventualmente delle cinghie di fissaggio) agli occhielli mobili.

Se si rende necessario sollevare il rivestimento del bagagliaio, estrarre dapprima gli oggetti trasportati sul tappetino. Successivamente estrarre il tappetino e solo successivamente sollevare il rivestimento del fondo.

Il tappetino deve essere pulito con un normale detergente idoneo per la plastica. Non utilizzare in alcun caso detergenti abrasivi né solventi.

Il tappetino è realizzato in TPE, un materiale che può essere facilmente riciclato, pertanto non si danneggia l'ambiente con rifiuti non degradabili.

SV

Skyddsmatta för bagageutrymmet

Skyddsmatta för bagageutrymmet **(i fortsättningen endast kallad ”matta”)** är avsedd för bilar med vanlig bagagerumsmatta.

Mattan varierar något beroende på bilmodell:

ŠKODA RAPID (NH3)	Best.nr 5JH 061 162
ŠKODA FABIA (NJ3)	Best.nr 6V6 061 162
ŠKODA FABIA COMBI (NJ5)	Best.nr 6V9 061 162
ŠKODA SUPERB (3V3)	Best.nr 3V5 061 170
ŠKODA SUPERB COMBI (3V5)	Best.nr 3V9 061 170
ŠKODA OCTAVIA (NX3)	Best.nr 5E6 061 162A
ŠKODA OCTAVIA COMBI (NX5)	Best.nr 5E7 061 162A
ŠKODA ENYAQ iV (5AZ)	Best.nr 5LG 061 160
ŠKODA ENYAQ COUPE iV (5AC)	Best.nr 5LG 061 160

Skyddsmatta för bagageutrymmet **(nedan kallat endast ”matta”)** är avsett för fordon med mellangolv, i position under mellangolvet. Användning är möjlig även för grundgolvet och för mellangolvets överdel, mattan följer dock inte bottens form helt:

ŠKODA SCALA (NW1)	Best.nr 657 061 160
ŠKODA KAMIQ (NW4)	Best.nr 658 061 160

Anmärkning. Bilderna i monteringsanvisningen är endast exempel.

På bilderna i anvisningen visas hur mattan läggs i och tas ur en ŠKODA Rapid (NH3). Det går till på exakt samma sätt i de andra bilmodeller som nämns i anvisningen. Det är bara enstaka detaljer i utformningen som skiljer de olika mattorna åt. De placeras på precis samma ställe i bagageutrymmet.

Mattan läggs i och tas (ut) ur bagageutrymme enligt anvisningarna på bilderna. Mattan tas ut ur eller sätts in i (lätt böjd så att inte bagageutrymmets sidobeklädnad skrapas av mattan kant) bagageutrymmet i snett läge.

Användnings- och skötselanvisningar

Eftersom mattan är till för att skydda underlaget i bagageutrymmet från skador och smuts (till exempel vid transport och byggmaterial) följer mattans kanter bagageutrymmets form. Slitage på mattan som när den läggs i eller tas ur bagageutrymmet ofta eller används mycket flitigt utgör inget fel och är därför ingen orsak till reklamation. Med andra ord omfattar garantin inte skador som uppstått på grund av normalt slitage.

Anmärkning. Endast för bilmodellen Rapid (5JH 061 162):

När baksätets ryggstöd fälls fram eller tillbaka tar nederdelen av ryggstöden emot mattan. Det kan göra att mattkanten skadas. Därför rekommenderar vi att du innan du flyttar ryggstöden antingen drar ut mattan en bit ur bagageutrymmet (om det inte står någonting på den) eller tar ur den helt.

Anmärkning. Spänn alltid fast det du ska frakta så att det inte kanar omkring i bagageutrymmet (se fordonets instruktionsbok). Akta så det inte blir nötningsskador på mattkanten när du fäster karbinhakarna till bagagenätet (eller fästremmarna) i fästöglorna.

Om du ska lyfta bagagerumsmattan måste du först ta ur alla föremål ur bagageutrymmet, ta ur skyddsmattan och först därefter lyfta på bagagerumsmattan.

Rengör mattan med vanligt rengöringsmedel för hemmabruk. Använd aldrig rengöringsmedel som innehåller slipmedel eller lösningsmedel.

Mattan är tillverkad i TPE-material, som är lättåtervunnet, så att den inte belastar miljön med avfall som inte går att återanvända.

Beschermende mat voor de bagageruimte

De beschermende kofferbakmat voor de bagageruimte **(hierna kortweg mat genoemd)** is bestemd voor voertuigen met vaste vloer.

Die mat is afhankelijk van het voertuigtype als volgt verkrijgbaar:

ŠKODA RAPID (NH3)	bestelnr. 5JH 061 162
ŠKODA FABIA (NJ3)	bestelnr. 6V6 061 162
ŠKODA FABIA COMBI (NJ5)	bestelnr. 6V9 061 162
ŠKODA SUPERB (3V3)	bestelnr. 3V5 061 170
ŠKODA SUPERB COMBI (3V5)	bestelnr. 3V9 061 170
ŠKODA OCTAVIA (NX3)	bestelnr. 5E6 061 162A
ŠKODA OCTAVIA COMBI (NX5)	bestelnr. 5E7 061 162A
ŠKODA ENYAQ iV (5AZ)	bestelnr. 5LG 061 160
ŠKODA ENYAQ COUPE iV (5AC)	bestelnr. 5LG 061 160

De beschermende mat voor de bagageruimte **(hierna: mat)** is bestemd voor voertuigen met een tussenvloer in de positie onder de tussenvloer. De mat kan ook gebruikt worden voor de basisvloer en in het bovenste deel van de tussenvloer, maar kopieert echter niet perfect de vorm van de bodem:

ŠKODA SCALA (NW1)	bestelnr. 657 061 160
ŠKODA KAMIQ (NW4)	bestelnr. 658 061 160

Opmerking. De afbeeldingen in de handleiding dienen als algemene inbouwinformatie.

In de handleiding is het aanbrengen van de mat in de voertuigen ŠKODA Rapid (NH3) weergegeven. Het aanbrengen en verwijderen van de mat bij andere in de handleiding genoemde voertuigtypen moet op identieke wijze gebeuren. De matten zijn alleen qua details verschillend, de inbouwplaats in de bagageruimte blijft gelijk.

Het plaatsen en verwijderen van de mat in (uit) de bagageruimte gebeurt zoals op de afbeeldingen is aangegeven. Plaats het inzetstuk (licht gebogen, want zo voorkomt u dat de bekleding aan de zijkanten van de bagageruimte door de rand van het inzetstuk wordt opgeruwd) schuin in de bagageruimte en neem het er precies zo weer uit.

Gebruiks- en onderhoudsvoorschriften

De mat beschermt de vloerbedekking van de bagageruimte tegen beschadiging en grof vuil (bijv. bij het vervoeren van bouwmaterialen). Daarom volgen de randen van de mat de vorm van de bagageruimte. De mechanische slijtage van de mat (door het herhaaldelijk aanbrengen en verwijderen in (uit) de bagageruimte en door frequent gebruik) heeft geen invloed op de functie ervan en is geen defect. D.w.z. dat beschadigingen als gevolg van normale slijtage van de mat (knikken, groeven, enz.) zijn uitgesloten van de garantie.

Opmerking. Alleen voor de voertuigen Rapid (5JH 061 162):

Bij het naar voeren en naar achteren kantelen van de rugleuning van de achterbank komt de onderkant van de rugleuning in contact met de mat. Daardoor kan de rand van de mat beschadigd worden en daarom moet de mat voor het kantelen van de rugleuning ofwel gedeeltelijk uit de bagageruimte worden getrokken (als de bagageruimte leeg is) of geheel verwijderd worden.

Opmerking. Voorwerpen in de bagageruimte altijd goed vastmaken zodat ze niet kunnen verschuiven (die het instructieboekje van het voertuig). Let op bij het vastmaken van de karabinerhaken van het bagagenet (resp. van de bevestigingsriem) aan de sjorringen dat deze niet tegen de rand van de mat schuren.

Als de vloerbedekking van de bagageruimte opgetild moet worden, dan moeten eerst de op de mat vervoerde goederen worden verwijderd, vervolgens moet de mat uit de bagageruimte worden genomen en pas daarna kan de vloerbedekking worden opgetild.

De mat dient met in de handel verkrijgbare reinigingsmiddelen voor kunststoffen gereinigd te worden. Nooit schurende reinigingsmiddelen of oplosmiddelen gebruiken.

De mat is gemaakt van TPE. Dat kan gemakkelijk worden hergebruikt, zodat het milieu niet door onafbreekbaar materiaal wordt belast.

Mata ochronna bagażnika

Mata ochronna bagażnika **(w dalszej części zwana matą)** jest przeznaczonadla pojazdów z podłogą podstawową.

Mata jest dostępna dla następujących typów pojazdów:

ŠKODA RAPID (NH3)	nr kat. 5JH 061 162
ŠKODA FABIA (NJ3)	nr kat. 6V6 061 162
ŠKODA FABIA COMBI (NJ5)	nr kat. 6V9 061 162
ŠKODA SUPERB (3V3)	nr kat. 3V5 061 170
ŠKODA SUPERB COMBI (3V5)	nr kat. 3V9 061 170
ŠKODA OCTAVIA (NX3)	nr kat. 5E6 061 162A
ŠKODA OCTAVIA COMBI (NX5)	nr kat. 5E7 061 162A
ŠKODA ENYAQ iV (5AZ)	nr kat. 5LG 061 160
ŠKODA ENYAQ COUPE iV (5AC)	nr kat. 5LG 061 160

PL

Mata ochronna do bagażnika **(zwana dalej matą)** przeznaczona jest dla samochodów z podłogą pośrednią w pozycji pod tą podłogą. W przypadku podłogi podstawowej lub górnej części podłogi pośredniej zastosowanie jest możliwe, nie odpowiada jednak dokładnie kształtowi dna:

ŠKODA SCALA (NW1)	nr kat. 657 061 160
ŠKODA KAMIQ (NW4)	nr kat. 658 061 160

Wskazówka. Ilustracje w tej instrukcji mają charakter ogólnych informacji o montażu.

W instrukcji zostało przedstawione wkładanie i wyjmowanie maty w pojeździe ŠKODA Rapid (NH3). Wkładanie i wyjmowanie maty w pozostałych typach pojazdów wymienionych w instrukcji odbywa się w identyczny sposób. Maty różnią się tylko w szczegółach, miejsce montażu w bagażniku jest identyczne.

Wkładanie i wyjmowanie maty z bagażnika odbywa się według rysunków. Wkładkę (lekko wygiętą, aby nie dochodziło do obcierania bocznej okładziny bagażnika krawędzią wkładki) wkładać i wyjmować do (z) bagażnika w pozycji pochyłej.

Uwagi dotyczące użytkowania i konserwacji

Mata chroni wykładzinę podłogową bagażnika przed uszkodzeniami i większymi zabrudzeniami (np. podczas transportu materiałów budowlanych), dlatego krawędzie maty pokrywają się z kształtem bagażnika. Mechaniczne zużycie maty (spowodowane częstym wkładaniem i wyjmowaniem do (z) bagażnika oraz częstym używaniem) nie wpływa na jej funkcję i nie stanowi usterki. Oznacza to, że szkody spowodowane normalnym zużyciem maty (zgięcia, pęknięcia itp.) nie są objęte gwarancją.

Wskazówka. Tylko dla pojazdów Rapid (5JH 061 162):

Przy składaniu i rozkładaniu oparć tylnych siedzeń mata koliduje w dolnym obszarze oparcia. Może to spowodować uszkodzenie krawędzi maty. Dlatego przed przestawieniem oparć należy wysunąć matę z bagażnika (kiedy nie są transportowane przedmioty) lub wyjąć ją w całości.

Wskazówka. Transportowane przedmioty należy zawsze właściwie zabezpieczyć przed przesuwaniem się (patrz instrukcja obsługi pojazdu). Przy mocowaniu karabińczyków siatki bagażnika (ew. pasów transportowych) do uchwytu mocowania należy uważać, aby nie spowodowały przetarć na krawędziach maty.

Przed podniesieniem wykładziny podłogi bagażnika należy najpierw wyjąć transportowane przedmioty, następnie wyjąć matę z bagażnika i dopiero wtedy podnieść wykładzinę podłogową.

Matę należy czyścić powszechnie dostępnymi środkami czyszczącymi nieszkodliwymi dla tworzyw sztucznych. W żadnym wypadku nie należy używać środków czyszczących rysujących powierzchnię, ani rozpuszczalników.

Matę jest wyprodukowana z materiału TPE, który można łatwo recyklować, dzięki czemu nie dochodzi do obciążania środowiska nienadającym się do przetworzenia odpadem.

Ochranná vložka do batožinového priestoru

Ochranná vložka do batožinového priestoru **(ďalej len vložka)** je určená pre vozidlá so základnou podlahou.

Vložku zakúpte podľa typu vozidla nasledovne:

ŠKODA RAPID (NH3)	objed. číslo 5JH 061 162
ŠKODA FABIA (NJ3)	objed. číslo 6V6 061 162
ŠKODA FABIA COMBI (NJ5)	objed. číslo 6V9 061 162
ŠKODA SUPERB (3V3)	objed. číslo 3V5 061 170
ŠKODA SUPERB COMBI (3V5)	objed. číslo 3V9 061 170
ŠKODA OCTAVIA (NX3)	objed. číslo 5E6 061 162A
ŠKODA OCTAVIA COMBI (NX5)	objed. číslo 5E7 061 162A
ŠKODA ENYAQ iV (5AZ)	objed. číslo 5LG 061 160
ŠKODA ENYAQ COUPE iV (5AC)	objed. číslo 5LG 061 160

Ochranná vložka do batožinového priestoru **(ďalej len vložka)** je určená pre vozidlá s medzipodlahou v pozícii pod medzipodlahou. Pre základnú podlahu a v hornej časti medzipodlahy je použitie možné, nekopíruje však dokonale tvar dna:

ŠKODA SCALA (NW1)	objed. číslo 657 061 160
ŠKODA KAMIQ (NW4)	objed. číslo 658 061 160

Upozornenie. Obrázky v návode slúžia ako všeobecná informacia k montáži.

V návode je zobrazené vloženie a odobratie vložky z/do vozidla ŠKODA Rapid (NH3). Pri vkladaní a vyberaní vložky do ostatných typov vozidiel uvedených v návode postupujte rovnakým spôsobom. Vložky sa líšia len v dizajnových detailoch, umiestnení v batožinovém priestore zostavá rovnaké.

Pri vkladaní a vyberani vložky do (z) batožinového priestoru postupujte podľa obrázkov. Vložku (mierne prehnutú, aby jej okraj neodieral bočné obloženie batožinového priestoru) vkladajte do batožinového priestoru a vyberajte z neho v šikmej polohe.

Pokyny na používanie a údržbu vložky

Vložka slúži na ochranu koberca batožinového priestoru vozidla pred poškodením a hrubými nečistotami (napr. pri prevážaní stavebných materiálov), preto svojimi okrajmi kopíruje tvar batožinového priestoru. Mechanické opotrebovanie vložky (spôsobené opätovným vkladaním a vyberaním do (z) batožinového priestoru a jej častým používaním) v žiadnom prípade neznižuje túto funkciu a nie je príčinou škôd. To znamená, že na škody, ktoré majú pôvod v bežnom opotrebovaní vložky (vyznačené ohyby, ryhy, a pod.), sa nevzťahuje záruka.

Upozornenie: Len pre vozidlá Rapid (5JH 061 162):

Pri sklopení a opätovnom vracaní operadiel zadných sedadiel do pôvodnej polohy dochádza ku kolízii spodnej časti operadiel s vložkou, a tým môže dôjsť k poškodeniu okraja vložky. Vložku preto pred manipuláciou s operadlami buď čiastočne povytiahnite z batožinového priestoru (ak nie sú na nej prevážené predmety), popr. ju úplne vyberte.

Upozornenie: Prevážané predmety vždy zaistite vhodným spôsobom proti posunutiu (pozri Návod na obsluhu vozidla). Pri uchytení karabín podlahovej siete, (popr. popruhov) do kotevných ôk dbajte na to, aby nedošlo k odieraniu okraja vložky.

Pokiaľ potrebujete nadvihnúť koberec podlahy batožinového priestoru, vyberte najprv z vložky prevážané predmety, potom vlastnú vložku a až potom koberec nadvihnite.

Vložku čistite bežnými čistiacimi prostriedkami vhodnými na plastové predmety. V žiadnom prípade nepoužívajte abrazívne čistiace prostriedky alebo rozpúšťadlá.

Vložka je vyrobená z materiálu TPE, ktorý sa dá ľahko recyklovať, preto nezaťažuje životné prostredie nespracovateľným odpadom.

Защитный коврик для багажного отделения

Защитный коврик для багажного отделения **(далее – просто «коврик»)** предназначен для автомобилей с основным полом.
В зависимости от типа автомобиля имеются следующие виды коврика:

ŠKODA RAPID (NH3)	номер для заказа 5JH 061 162
ŠKODA FABIA (NJ3)	номер для заказа 6V6 061 162
ŠKODA FABIA COMBI (NJ5)	номер для заказа 6V9 061 162
ŠKODA SUPERB (3V3)	номер для заказа 3V5 061 170
ŠKODA SUPERB COMBI (3V5)	номер для заказа 3V9 061 170
ŠKODA OCTAVIA (NX3)	номер для заказа 5E6 061 162A
ŠKODA OCTAVIA COMBI (NX5)	номер для заказа 5E7 061 162A
ŠKODA ENYAQ iV (5AZ)	номер для заказа 5LG 061 160
ŠKODA ENYAQ COUPE iV (5AC)	номер для заказа 5LG 061 160

Защитный коврик для багажного отделения **(далее - коврик)** предназначен для автомобилей с фальшполом для размещения под ним. Коврик можно укладывать как на основной пол, так и на верхнюю часть фальшпола, однако он не идеально повторяет форму дна:

ŠKODA SCALA (NW1)	номер для заказа 657 061 160
ŠKODA KAMIQ (NW4)	номер для заказа 658 061 160

Указание. Рисунки, приведенные в руководстве, служат в качестве общей информации по монтажу.

В руководстве показан процесс укладки и извлечения коврика для автомобиля ŠKODA Rapid (NH3). Процесс укладки и извлечения коврика в автомобилях других моделей, приведенных в руководстве, производится аналогичным образом. Коврики различаются только элементами своего дизайна, место их размещения в багажном отделении остается одним и тем же.

Укладка коврика в багажное отделение и извлечение из него производятся в соответствии с рисунками. Вставлять и вынимать вкладыш (немного согнутый, чтобы он не тёрся о боковую обшивку багажника своими краями) в (из) багажника в наклонном положении.

Указания по использованию и обслуживанию

Коврик защищает покрытие пола багажного отделения от повреждения и грубой грязи (например, при перевозке строительных материалов), поэтому по своим краям коврик соответствует форме багажного отделения. Механический износ коврика (в результате многократного укладывания в багажное отделение и извлечения из него, а также частого использования) никоим образом не влияет на выполнение им указанной выше функции, а потому не является дефектом. Это означает, что повреждения коврика вследствие других причин (изгибы, царапины и т. п.) исключаются из гарантии.

Указание. Только для автомобилей Rapid (5JH 061 162):

При складывании и повторном откидывании спинки заднего сиденья в исходное положение в нижней ее части происходит соприкосновение с ковриком. Это может привести к повреждению края коврика. Поэтому перед складыванием и откидыванием спинки сиденья коврик необходимо извлечь: либо частично (если вы не перевозите никаких предметов), либо полностью.

Указание. Перевозимые предметы необходимо всегда закреплять во избежание их смещения (см. руководство по эксплуатации автомобиля). При креплении крюков-карабинов сеток багажного отделения (крепежных ремней, если используются) к крепежным проушинам необходимо соблюдать осторожность во избежание образования потертости на краю коврика.

Если потребуется приподнять покрытие пола багажного отделения, тогда сначала следует извлечь перевозимые и стоящие на коврике предметы, извлечь сам коврик и лишь потом приподнять напольное покрытие.

Для чистки коврика используйте обычные чистящие средства, пригодные для обработки изделий из пластмассы. Запрещается использовать абразивные чистящие средства и растворители.

Вкладыш изготовлен из термопластического эластомера, который легко перерабатывается, поэтому нет никакого обременения окружающей среды не подлежащими вторичной переработке отходами.

RU

Csomagtérbetét

A csomagtérbetét **(a továbbiakban csak betét)** a merev csomagtérpadlóval rendelkező járművek számára készült.

A betét a jármű típusától függően a következő cikkszámon kapható:

ŠKODA RAPID (NH3)	cikksz.: 5JH 061 162
ŠKODA FABIA (NJ3)	cikksz.: číslo 6V6 061 162
ŠKODA FABIA COMBI (NJ5)	cikksz.: číslo 6V9 061 162
ŠKODA SUPERB (3V3)	cikksz.: číslo 3V5 061 170
ŠKODA SUPERB COMBI (3V5)	cikksz.: číslo 3V9 061 170
ŠKODA OCTAVIA (NX3)	cikksz.: číslo 5E6 061 162A
ŠKODA OCTAVIA COMBI (NX5)	cikksz.: číslo 5E7 061 162A
ŠKODA ENYAQ iV (5AZ)	cikksz.: číslo 5LG 061 160
ŠKODA ENYAQ COUPE iV (5AC)	cikksz.: číslo 5LG 061 160

Csomagtér védőbetét **(továbbiakban csak betét)** köztes padlólemezes autók részére a közteslemez alá. Használható fenéklemezre és a közteslemez felső felére is, de nem követi tökéletesen a fenéklap vonalát:

ŠKODA SCALA (NW1)	cikksz.: 657 061 160
ŠKODA KAMIQ (NW4)	cikksz.: 658 061 160

Tájékoztató. Az útmutatóban található ábrák általános beszerelési információkat tartalmaznak.

Az útmutató a betét ŠKODA Rapid (NH3) járműbe történő behelyezését, illetve kivételét mutatja be. A betét behelyezése és kivétele az útmutatóban megjelölt járművek esetén azonos módon történik. A betétek pusztán néhány formai elemben mutatnak eltérést, a behelyezés a csomagtér ugyanazon helyén történik.

A betét csomagtérbe történő behelyezése, illetve kivétele az ábráknak megfelelően történik. A csomagtartó padlóbetétet ferde helyzetben (a széleit kissé behajtva, hogy a padlóbetét széle ne sértse meg a csomagtér burkolatát) tegye a csomagtartó aljára (illetve ferde helyzetben húzza ki).

Használati és karbantartási útmutató

A betét sérülésektől és erős szennyeződésektől (pl. építőanyagok szállítása esetén) védi a csomagtér burkolatát, ezért a betét szélének vonala követi a csomagtér formáját. A betét mechanikus kopása, melyet a többszöri behelyezés és kivétel, illetve a gyakori használat okoz, nem korlátozza a betét használhatóságát és nem tekinthető hibának. Azaz a betét szokásos mértékű (a hajlításoknál, hornyoknál kialakuló) kopására a garancia nem vonatkozik.

Tájékoztató. Csak a Rapid (5JH 061 162) típusú járművek esetén:

A háttámla előre- vagy hátradöntésekor a betét érintkezik a támla alsó részével. Ez károsíthatja a betét peremét. Ezért a háttámla mozgatása előtt vagy kissé ki kell húzni a betétet (ha üres a csomagtér), vagy teljesen ki kell venni.

Tájékoztató. A szállított tárgyakat folyamatosan biztosítani kell a csúszkálás ellen (l. a jármű kezelési útmutatójában). A csomagtérháló (adott esetben a rögzítőheveder) karabinerhorgainak rögzítőpontokhoz történő rögzítésekor ügyeljen arra, hogy ne sértse meg dörzsöléssel a betét peremét.

A csomagtérburkolat megemeléséhez először távolítsa el a betéten szállított tárgyakat, majd vegye ki a betétet és csak ezt követően emelje meg a csomagtér burkolatát.

A betét tisztításához kereskedelmi forgalomban kapható műanyagkímélő tisztítószereket kell használni. Soha ne használjon súrolószert vagy oldószert.

A betét könnyen újrahasznosítható TPE, az életciklusa végén a hulladék betét nem terheli meg a környezetünket.

HU

Tavă de protecție pentru portbagaj

Tava de protecție pentru portbagaj **(denumită în continuare numai tavă)** este prevăzută pentru autovehiculele cu podea principală.

Tava este disponibilă în funcție de tipul autovehiculului după cum urmează:

ŠKODA RAPID (NH3)	nr. de comandă 5JH 061 162
ŠKODA FABIA (NJ3)	nr. de comandă 6V6 061 162
ŠKODA FABIA COMBI (NJ5)	nr. de comandă 6V9 061 162
ŠKODA SUPERB (3V3)	nr. de comandă 3V5 061 170
ŠKODA SUPERB COMBI (3V5)	nr. de comandă 3V9 061 170
ŠKODA OCTAVIA (NX3)	nr. de comandă 5E6 061 162A
ŠKODA OCTAVIA COMBI (NX5)	nr. de comandă 5E7 061 162A
ŠKODA ENYAQ iV (5AZ)	nr. de comandă 5LG 061 160
ŠKODA ENYAQ COUPE iV (5AC)	nr. de comandă 5LG 061 160

Tava de protecție portbagaj **(denumită în continuare tavă)** este destinată autovehiculelor cu podea intermediară în poziția sub podeaua intermediară. Este posibilă utilizarea și pe podeaua de bază sau pe partea superioară a podelei intermediare, nu copiază însă perfect forma podelei:

ŠKODA SCALA (NW1)	nr. de comandă 657 061 160
ŠKODA KAMIQ (NW4)	nr. de comandă 658 061 160

RO

Indicație. Figurile din manual servesc ca informație generală de montaj.

În manual sunt descrise introducerea, precum și scoaterea tăvii pentru autovehiculul ŠKODA Rapid (NH3). Introducerea și scoaterea tăvii la alte tipuri de autovehicule prezentate în manual se face în mod identic. Tăvile diferă numai în privința detaliilor de design, locul de montare în portbagaj rămâne identic.

Introducerea și scoaterea tăvii în (din) portbagaj se efectuează conform figurilor. Introduceți și scoateți vana (puțin îndoită ca să nu se uzeze prin frecare căptușeala laterală a portbagajului de marginile vanei) în (din) portbagaj în poziție oblică.

Indicații de folosire și de întreținere

Tava protejează căptușeala podelei portbagajului împotriva deteriorărilor și a murdăriilor mari (ca de ex. la transportul unor materiale de construcție), de aceea marginile tăvii copiază forma portbagajului. Uzura mecanică a tăvii (prin introduceri și scoateri repetate în (din) portbagaj, precum și prin utilizări frecvente) nu afectează în niciun fel funcția menționată mai sus și nu reprezintă o defecțiune. Astfel, sunt excluse de la garanție deteriorări ale tăvii produse în urma unei uzuri obișnuite (îndoituri, striații și altele similare).

Indicație. Numai pentru autovehiculele Rapid (5JH 061 162):

La rabatarea în față și înapoi a spătarelor scaunelor din spate, în zona de jos a spătarelor se produce o coliziune cu tava. Prin aceasta se poate deteriora marginea tăvii. De aceea, la acționarea spătarelor se recomandă fie tragerea puțin în afară a tăvii din portbagaj (în cazul în care nu se transportă diverse obiecte), fie scoaterea lui completă a acesteia.

Indicație. Obiectele transportate trebuie asigurate întotdeauna în mod corespunzător împotriva alunecării (a se vedea manualul de utilizare al autovehiculului). La fixarea cârligelor carabinelor plaselor pentru portbagaj (eventual a chingilor de fixare) de urechile de prindere, trebuie să se evite deteriorările prin frecare la marginile tăvii.

În cazul în care trebuie să se efectueze ridicarea căptușelii podelei portbagajului, trebuie scoase mai întâi obiectele transportate pe tavă, apoi trebuie scoasă tava și abia după aceea se va ridica respectiva căptușeală.

Tava se va curăța cu agenți de curățare uzuali din comerț, care nu afectează materialele plastice. Nu se vor utiliza în niciun caz agenți de curățare abrazivi sau diluanți.

Tava este fabricată din materialul TPE care se poate recicla ușor, așa că nu are loc solicitarea mediului cu material neprelucrabil.

EN - The information on the technical data, design, equipment, materials, guarantees and outside appearance refer to the period when the mounting instructions are sent to print. The manufacturer reserves the right to changes (including the change in technical parameters with reference to the individual model measures).

CZ - Informace o technických údajích, konstrukci, vybavení, materiálech, zárukách a vnějším vzhledu se vztahují na období zadávání montážního návodu do tisku. Výrobce si vyhrazuje právo změny (včetně změny technických parametrů se změnami jednotlivých modelových opatření).

DE - Informationen über technische Angaben, Konstruktion, Ausrüstung, Werkstoffe, Garantien und äußerliches Aussehen beziehen sich auf den Zeitraum, in dem die Montageanleitung in Druck gegeben wurde. Der Hersteller behält sich das Änderungsrecht vor (samt Änderungen der technischen Parameter mit Änderungen einzelner Modellmaßnahmen).

ES - Las informaciones sobre los datos técnicos, la construcción, el equipo, los materiales, la garantía y el aspecto son válidas para el período en que la instrucción de montaje es mandada a imprentar. El fabricante se reserva el derecho de cambiar (incluyendo el cambio de los parámetros técnicos con los cambios de las distintas medidas modelo).

FR - Les informations sur les données techniques, de construction, d'équipement, de matériaux, de garanties et sur l'aspect concernent la période de mise sous presse des instructions de montage. Le fabricant se réserve le droit de modification (incluant les modifications des paramètres techniques avec des modifications particulières des mesures de modelage).

IT - Informazioni dei dati tecnici, costruzione, corredamento, materiali, garanzie e l'aspetto esterno riguardano il periodo, quando l'istruzioni per il montaggio sono stati dati alle stampe. Il produttore si riserva il diritto di eseguire le modifiche (compreso la modifica dei parametri tecnici riguardanti la modifiche dei modelli).

SV - Upplysningarna om tekniska data, konstruktion, utrustning, materialier, garantier, och om yttre utseendet, gäller tidrymden då montageanledningen givits i uppdrag för tryckning. Producenten förbehåller sig rätten till förandringar (inkl. modifikation av tekniska parametrar sammen med ändringar av enskilda modellåtgärder).

NL - Informaties over de technische gegevens, constructie, uitrusting, materialen, garanties en het uiterlijk hebben betrekking op de periode wanneer de montageaanwijzing in druk wordt gegeven. De fabrikant behoudt zich het recht van de wijziging voor (inclusief wijziging van de technische parameters met de wijzigingen van de afzonderlijke modelvoorzieningen).

PL - Informacje o danych technicznych, konstrukcji, wyposażeniu, materiałach, gwarancjach i wyglądzie zewnętrznym odnoszą się do okresu zlecania instrukcji montażowej do druku.Producent zastrzega sobie prawo zmiany (włącznie ze zmianą parametrów technicznych ze zmianami poszczególnych modelowych posunięć).

SK - Informácie o technických údajoch, konštrukcii, vybavení, materiáloch, zárukách a vonkajšom vzhľade sa vzťahujú na obdobie zadávania montážneho návodu do tlače. Výrobca si vyhradzuje právo zmeny (vrátane zmeny technických parametrov so zmenami jednotlivých modelových opatrení).

RU - Информация о технических данных, конструкции, оснащении, материалах, гарантии и внешнего вида соответствует периоду передачи заказа инструкции по монтажу в печать. Производитель оставляет за собой право внесения изменений (в том числе изменений технических параметров с изменениями отдельных модельных мер).

HU - A műszaki adatokra, a konstrukcióra, a felhasznált anyagokra, a garanciára és a termék kivitelére vonatkozó adatok a jelen anyag nyomdába kerülésének idején érvényben lévő állapotot tükrözik. A gyártó fenntartja magának a változtatások jogát (azokat a műszaki változtatásokat is beleértve, amelyek a modellmódosítások miatt következnek be).

RO - Informațiile privind datele tehnice, construcția, dotarea, materialele, garanțiile și aspectul exterior se referă la momentul prezentării instrucțiunilor de montaj pentru tipărire. Fabrică își rezervă dreptul de a face schimbări (inclusiv schimbarea parametrilor tehnici cu schimbările măsurilor pentru diferitele modele).

Nr. 5JH 061 162, 6V6 061 162, 6V9 061 162, 3V5 061 170, 3V9 061 170, 5E6 061 162A, 5E7 061 162A, 657 061 160, 658 061 160, 5LG 061 160/ 12. 2021
Construction Number/ Konstrukční číslo/ Konstruktionsnummer:
5JA 863 723C , 6V6 863 723A , 6V9 863 723A , 3V5 863 823, 3V9 863 823, 5E7 863 723, 5E6 863 723, 657 863 723, 658 863 723, 5LA 863 723

www.skoda-auto.com
www.skoda-auto.cz

Tento výrobek je shodný s typem schváleným Ministerstvem dopravy České republiky pod číslem schválení ATEST 8SD č.1426.