ŠKODA

NETTING SYSTEM WITH POCKET – BLACK

SÍŤOVÝ PROGRAM S KAPSOU - ČERNÝ
NETZPROGRAMM MIT ABLAGETASCHE - SCHWARZ

User manual | Uživatelský návod | Benutzerhandbuch

Order number | Objednací číslo | Bestellnummer

57H 065 110
57H 065 110A

Kodiaq (PS)

Výrobce/Hersteller/Maker: Škoda Auto a.s tř. Václava Klementa 869 Mladá Boleslav II, 293 01 Mladá Boleslav, Czech Republic infoline@skoda-auto.cz

1 57H 065 110

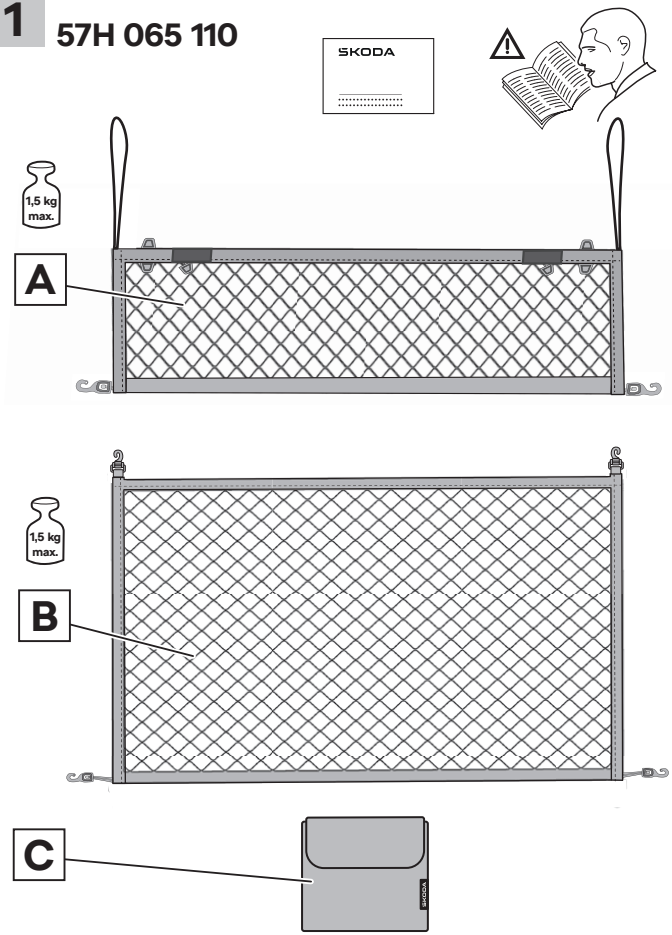

2 57H 065 110A

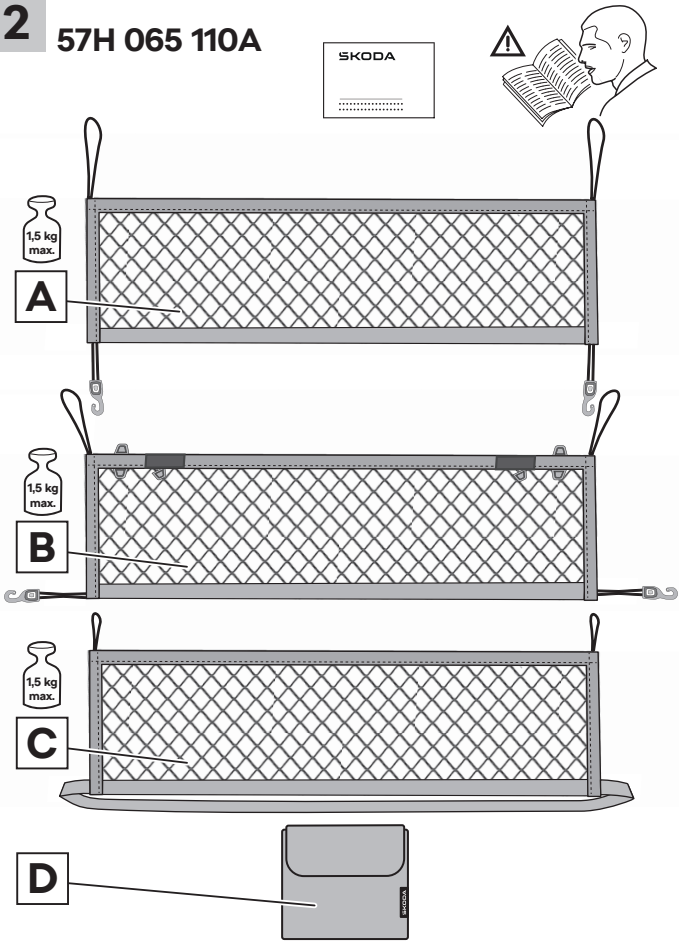

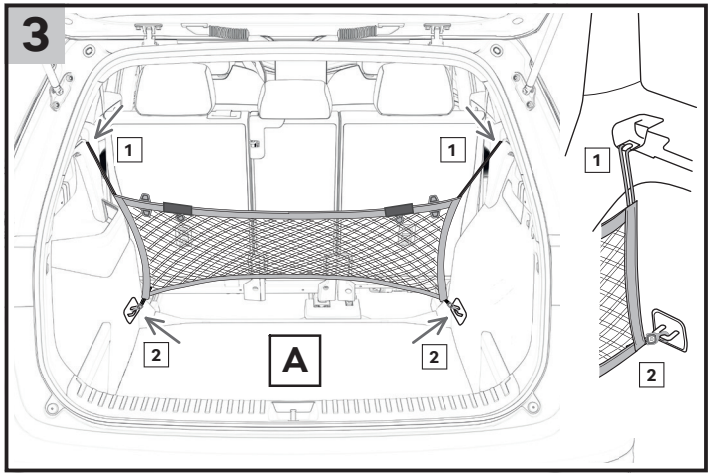
3
1
1
1
2
A
2
2

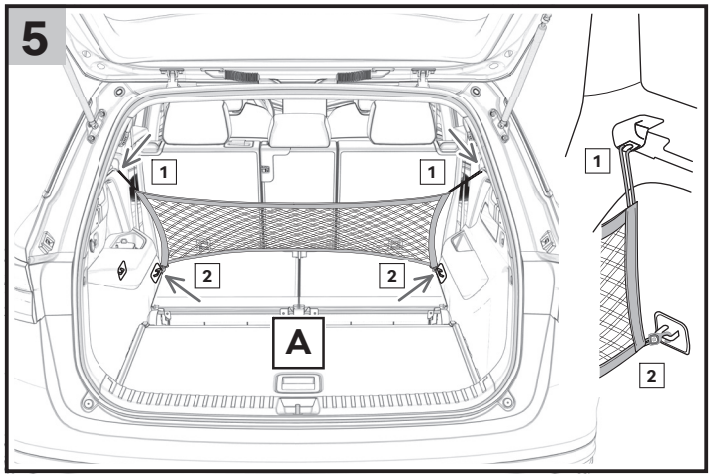
5
1
1
1
2
2
A
2

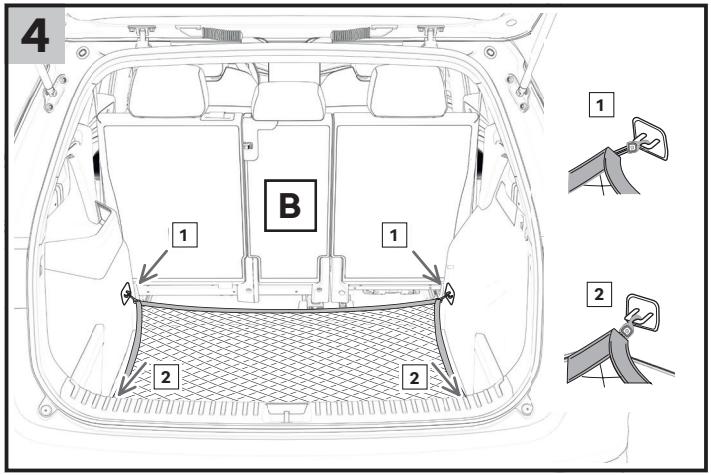
4
B
1
1
1
2
2
2

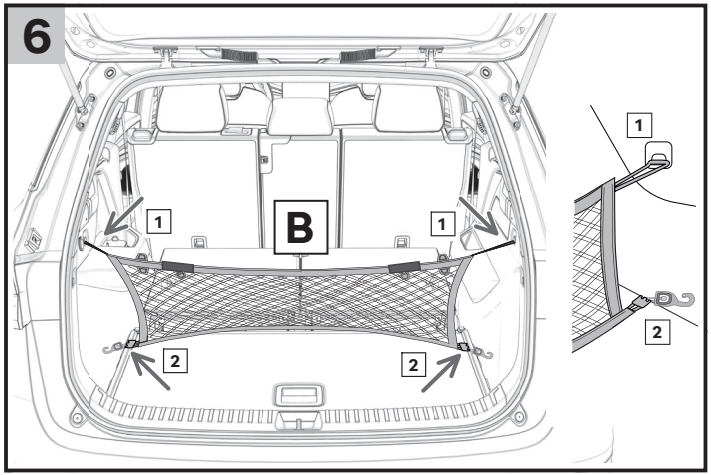
6
1
B
1
1
2
2
2

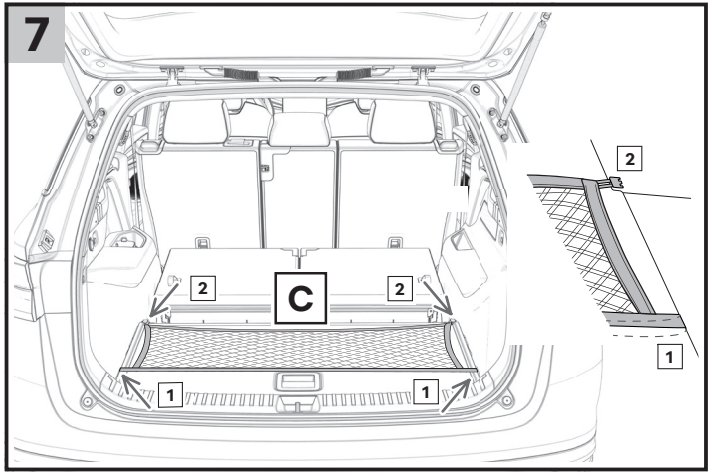

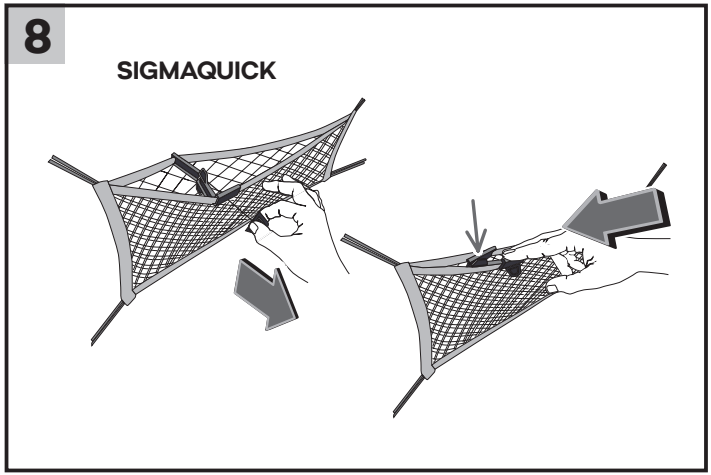

EN Netting system with pocket – black

The netting system is designed for the Kodiaq and can be purchased in the following versions.

Netting system for 5-seater cars - fig. 1	Order number **57H 065 110**
Netting system for 7-seater cars - fig. 2	Order number **57H 065 110A**

Please note.
The illustrations in the manual serve as general information for mounting.

Mounting procedure

› For 5-seater cars, order no. **57H 065 110**, refer to figures 3 – 4.

› For 7-seater cars, order no. **57H 065 110A**, refer to figures 5 – 7.
› The netting strap (C) is threaded through the boot floor cover.

Use, transport and maintenance

Before using the netting, always first check that it is properly fixed and that the rear seat backrests are secured. The pocket (D) is intended for storing currently unused netting from the set. For easier handling when inserting and removing items from the netting, some netting is equipped with the Sigmaquick feature, which keeps the netting open if necessary. Once you have finished handling objects in the netting, you can close the Sigmaquick feature and the netting together with it in a single movement, see fig. 8.

Please note.
Do not overload the netting (observe the maximum load - fig. 1 and 2) and do not load it with objects with sharp edges and Velcro. Sagging of the netting (due to long-term loading or overloading) is a natural effect of the netting material and is therefore not a reason for a complaint. In the event of excessive wear or damage to any netting from the set, cease using the netting and purchase a new set from the Skoda Genuine Accessories range.
Soiled netting can be washed in lukewarm water (30°C) with a liquid detergent.

CZ Síťový program s kapsou - černý

Síťový program je určen pro vozy Kodiaq, je možné ho zakoupit v těchto provedeních.

Síťový program pro 5 - místné vozy - obr. 1 Objed. číslo **57H 065 110**
Síťový program pro 7 - místné vozy - obr. 2 Objed. číslo **57H 065 110A**

Upozornění.
Obrázky v návodu slouží jako obecná informace k obsluze.

Postup montáže

› Pro vozy 5 - místné obj. č. **57H 065 110** platí obrázky 3 - 4.

› Pro vozy 7 - místné obj. č. **57H 065 110A** platí obrázky 5 - 7.
› Popruh u sítě (C) se navléká přes víko podlahy zavazadlového prostoru.

Použití, přeprava a údržba

Před samotným použitím sítí vždy nejprve zkontrolujte jejich správné uchycení a zároveň zajištění opěr zadních sedadel.
Kapsa (D) je určena pro uložení momentálně nepotřebných sítí sady.
Pro snadnější manipulaci při vkládání a vyndavání věcí ze sítí jsou některé sítě opatřeny pomůckou Sigmaquick, která drží síť rozevřenou, pokud je to potřeba. Po ukončení manipulace s obsahem sítě jedním pohybem Sigmaquick uzavřeme a tím i síť viz obr. 8.

Upozornění.
Sítě nepřetěžujte (respektujte jejich maximální zatížení - obr. 1, 2) a nevkládejte do nich předměty s ostrými hranami a suchými zipy.
Prověšení sítě (z důvodu dlouhodobého zatěžování, popř. přetěžování) je přirozeným projevem materiálu sítě a není tak důvodem k reklamaci.
V případě nadměrného opotřebení popř. poškození kterékoliv sítě ze sady, již síť dále nepoužívejte a ze sortimentu Škoda Originálního příslušenství si zakupte novou sadu.
Zašpiněné sítě je možné vyprat ve vlažné vodě (30°C) s tekutým pracím prostředkem.

DE Netzprogramm mit Ablagetasche – schwarz

Das Netzprogramm ist für die Wagen Kodiaq bestimmt und in folgenden Ausführungen erhältlich.

Netzprogramm für 5-Sitzer - Abb. 1 Bestellnummer **57H 065 110**
Netzprogramm für 7-Sitzer - Abb. 2 Bestellnummer **57H 065 110A**

Hinweis.
Die Abbildungen in der Anleitung dienen als allgemeine Information für den Gebrauch.

Montageverfahren

› Für Wagen mit 5 Sitzen Bestellnr. 57H 065 110 gelten die Abbildungen 3 - 4.

› Für Wagen mit 7 Sitzen Bestellnr. 57H 065 110A gelten die Abbildungen 5 - 7.
› Der Gurt beim Netz (C) wird über die Bodenabdeckung des Kofferraums eingezogen.

Verwendung, Transport und Wartung

Kontrollieren Sie vor der eigentlichen Verwendung der Netze stets ihre korrekte Befestigung und zugleich die Sicherung der Rücksitzlehnen. Die Tasche (D) ist für die Ablage der momentan nicht benötigten Netze des Sets bestimmt. Zum Zwecke des leichteren Umgangs beim Hineinlegen und Herausnehmen der Gegenstände aus den Netzen sind einige Netze mit dem Hilfsmittel Sigmaquick bestückt, welches das Netz im Falle des Bedarfs geöffnet hält. Nach Beendigung des Umgangs mit dem Inhalt des Netzes wird Sigmaquick mittels einer Bewegung und damit auch das Netz geschlossen - siehe Abb. 8.
Hinweis.
Überlasten Sie die Netze nicht (respektieren Sie ihre maximale Belastung - Abb. 1, 2) und legen Sie keine Gegenstände mit scharfen Kanten und Klettverschlüssen hinein. Das Durchhängen des Netzes (aus Gründen der Langzeitbelastung, ggf. der Überlastung) ist eine natürliche Erscheinung des Netzmaterials und somit kein Reklamationsgrund. Im Falle der übermäßigen Abnutzung, ggf. der Beschädigung eines jedweden Netzes des Sets verwenden Sie das Netz nicht weiter und kaufen Sie aus dem Sortiment Škoda Original Zubehör ein neues Set.
Verunreinigte Netze können in lauwarmen Wasser (30°C) mit einem flüssigen Waschmittel gewaschen werden.

ES Conjunto de redes de almacenamiento con bolsillo – negro

El conjunto de redes está diseñado para los vehículos Kodiaq y se puede adquirir en las siguientes versiones.

Conjunto de redes para vehículos de 5 asientos - fig. 1
Núm. de pedido **57H 065 110**
Conjunto de redes para vehículos de 7 asientos - fig. 2
Núm. de pedido**57H 065 110A**

Atención.
Las imágenes del manual representan una información general para la instalación.

Procedimiento de la instalación

› Para los vehículos de 5 asientos núm. de pedido **57H 065 110** véanse las imágenes 3 - 4.

› Para los vehículos de 7 asientos núm. de pedido **57H 065 110A** véanse las imágenes 5 - 7.
› La correa en la red (C) se coloca a través de la tapa del piso del maletero.

Uso, transporte y mantenimiento

Antes de utilizar las redes compruebe siempre su correcta fijación y también la posición segura de los respaldos de los asientos traseros. El bolsillo (D) está diseñado para guardar las redes actualmente innecesarias del conjunto. Para facilitar el manejo al introducir y extraer los artículos de las rmallas, algunas están equipadas con un dispositivo de ayuda Sigmaquick que mantiene la red abierta cuando es necesario. Una vez finalizada la manipulación de su contenido, el Sigmaquick se acciona con un solo movimiento, cerrando así la red, véase la figura 8.

Atención.
No sobrecargue las redes (respete su carga máxima - fig. 1, 2) y no introduzca en ellas objetos con bordes afilados y cierres velcro. La malformación de la red (causada por una carga o sobrecarga prolongada) es una manifestación natural del material de la red y no es motivo de reclamación. En caso de un desgaste excesivo o, en su caso, daños en alguna de las redes del conjunto, no siga utilizándola y adquiera un nuevo conjunto de la oferta de Accesorios Originales Škoda.
Las redes sucias pueden lavarse en agua tibia (30°C) con un detergente líquido.

FR Système de filet avec poche – noir

Le système de filet est destiné aux voitures Kodiaq, il peut être acheté en versions comme suit.

Le système de filet pour les voitures à 5 places - Fig. 1
Numéro de commande **57H 065 110**
Le système de filet pour les voitures à 7 places - Fig. 2
Numéro de commande **57H 065 110A**

Avertissement.
Les figures de la notice sont données à titre général et informatif pour l'utilisation.

Procédure d'installation

› Pour les voitures à 5 places, numéro de commande **57H 065 110**, veuillez utiliser les Figures 3 - 4.

› Pour les voitures à 7 places, numéro de commande **57H 065 110A**, veuillez utiliser les Figures 5 - 7.
› La sangle (C) est enfilée à travers le couvercle du plancher du coffre à bagages.

Utilisation, transport et entretien

Avant d'utiliser les filets, vérifiez toujours qu'ils sont correctement fixés et en même temps le blocage des supports de sièges arrière. La poche (D) est destinée à ranger les filets actuellement inutiles du kit. Pour faciliter la manipulation lors de l'insertion et du retrait des choses à partir des filets, les filets sont équipés de l'outil Sigmaquick qui maintient le filet ouvert en cas de besoin. Une fois la manipulation avec le contenu du filet terminée, fermez le Sigmaquick d'un seul mouvement et ainsi vous fermez aussi le filet, voir la Fig. 8.

Avertissement.
Ne surchargez pas les filets (respectez leur charge maximale - Fig. 1, 2) et n'y insérez pas d'objets à arêtes vives et velcros. L'affaissement du filet (en raison d'un chargement à long terme, le cas échéant d'une surcharge) est une manifestation naturelle du matériau du filet et n'est donc pas un motif de réclamation. En cas d'une usure excessive, le cas échéant des dommages à l'un des filets du kit, n'utilisez plus le filet et achetez un nouveau kit de la gamme Accessoires d'origine Škoda.
Les filets sales peuvent être lavés à l'eau tiède (30 °C) avec un détergent liquide.

IT Sistema di reti con tasca - nero

Il sistema di reti è progettato per i veicoli Kodiaq ed è acquistabile nelle seguenti versioni.

Sistema di reti per veicoli a 5 posti - fig. 1 N. d'ordine **57H 065 110**
Sistema di reti per veicoli a 7 posti - fig. 2 N. d'ordine **57H 065 110A**

Attenzione.
Le figure riportate in questo manuale sono fornite a titolo informativo in relazione all'uso.

Procedura di montaggio

› Le figure 3 e 4 si applicano ai veicoli a 5 posti con n. d'ordine **57H 065 110**.

› Le figure da 5 a 7 si applicano ai veicoli a 7 posti con n. d'ordine **57H 065 110A**.
› La cinghia della rete (C) si infila attraverso la copertura del pavimento del vano bagagli.

Uso, trasporto e manutenzione

Prima di utilizzare le reti verificare il loro corretto fissaggio e il fissaggio degli schienali dei sedili posteriori. La tasca (D) serve per depositare le parti del kit momentaneamente non utilizzate. Per facilitare l'inserimento e l'estrazione degli oggetti, alcune reti sono dotate del dispositivo Sigmaquick che mantiene la rete aperta qualora sia necessario. Al termine della manipolazione all'interno della rete è sufficiente un solo movimento per chiudere il dispositivo Sigmaquick e di conseguenza anche la rete - vedere fig. 8.
Avvertenza.
Non sovraccaricare la rete (rispettare la portata massima delle reti - fig. 1, 2) ed evitare di inserire oggetti con bordi taglienti e chiusure a velcro. L'allentamento della rete (dovuto a un carico prolungato o a un sovraccarico) è un fenomeno naturale del materiale della rete e non costituisce motivo per presentare un reclamo. In caso di usura eccessiva o danneggiamento di una delle reti facenti parte del kit evitare di utilizzare tale rete e acquistare un nuovo kit dalla gamma di Accessori originali Škoda.
Le reti sporche possono essere lavate con acqua tiepida (30°C) e un detersivo liquido per bucato.

SV Nätprogram med ficka – svart

Nätprogrammet är avsett för modellen Kodiaq och kan köpas i dessa utföranden.

Nätprogram för 5-sitsiga bilar - bild 1 Best. nummer **57H 065 110**
Nätprogram för 7-sitsiga bilar - bild 2 Best. nummer **57H 065 110A**

OBS.
Bilderna i bruksanvisningen tjänar som information till installationen.

Monteringsförfarande

› För 5-sitsiga bilar best. nr. **57H 065 110** gäller bilderna 3 - 4.

› För 7-sitsiga bilar best. nr. **57H 065 110A** gäller bilderna 5 - 7.
› Nätets band (C) träs över luckan i bagageutrymmets golv.

Användning, frakt och underhåll

Innan själva användningen av nätet, kontrollera alltid först att det är ordentligt fäst och kontrollera samtidigt baksätets ryggstöd. Fickan (D) är avsedd för de nätuppsättningar som för tillfället inte är används. För enklare hantering vid iläggning och uttagning av föremål i/ur näten är näten utrustade med hjälpmedlet Sigmaquick, som håller nätet utspänt om det krävs. Efter avslutad hantering av nätets innehåll stängs Sigmaquick med en rörelse och i och med det nätet, se bild 8.

OBS.
Överbelasta inte nätet (respektera dess maxbelastning - bild 1, 2) och lägg inte föremål med vassa kanter och kardborreband i det. Att nätet börjar svikta (på grund av långvarig belastning eller eventuell överbelastning) är ett naturligt uttryck för nätets material och är ingen orsak till reklamation. Vid eventuell överbelastning eller skada på någon av näten i uppsättningen ska det inte användas längre och ett nytt nät kan köpas från sortimentet Škoda Originalreservdelar.
Ett smutsigt nät kan tvättas i ljummet vatten (30 °C) med ett flytande tvättmedel.

NL Set opbergnetten met zak – zwart

De set opbergnetten is bedoeld voor de wagens Kodiaq en is verkrijgbaar in de volgende versies.

Set opbergnetten voor 5-zits wagens – afb. 1 Bestelnr. **57H 065 110**
Set opbergnetten voor 7-zits wagens – afb. 2 Bestelnr. **57H 065 110A**

Opmerking.
De afbeeldingen in de handleiding dienen als algemene gebruiksinformatie.

Montagewerkwijze

› Voor 5-zits wagens bestelnr. **57H 065 110** gelden afbeeldingen 3 – 4.

› Voor 7-zits wagens bestelnr. **57H 065 110A** gelden afbeeldingen 5 – 7.
› De netriem (C) wordt door de vloerklep van de bagageruimte gevoerd.

Gebruik, transport en onderhoud

Controleer voor daadwerkelijk gebruik van de netten altijd of deze correct zijn bevestigd en of de rugleuningen van de achterbank goed vastzitten. De zak (D) is bedoeld voor het opbergen van de netten van de set die op dit moment niet nodig zijn. Om gemakkelijker dingen in en uit de netten te halen, zijn sommige netten uitgerust met een Sigmaquick hulpstuk dat het net indien nodig openhoudt. Nadat de manipulatie van de inhoud van het opbergnet beëindigd is, wordt de Sigmaquick met één beweging gesloten en is ook het net gesloten, zie afb. 8.

Opmerking.
De netten niet overbelasten (de maximale belasting respecteren – zie afb. 1, 2) en er geen voorwerpen met scherpe randen of klittenbandsluitingen insteken. Het doorhangen van het net (door langdurige belasting, resp. overbelasting) is een natuurlijke eigenschap van het netmateriaal en is geen reden voor een klacht. Bij overmatige slijtage of beschadiging van een net uit de set, gebruik het net dan niet langer en schaf een nieuwe set aan uit het assortiment Originele Škoda accessoires.
Vuile netten kunnen gewassen worden in lauw water (30 °C) met vloeibaar wasmiddel.

PL System siatkowy z kieszenią – czarny

System siatkowy jest przeznaczony do pojazdów Kodiaq, można go zakupić w następujących wersjach.

System siatkowy do pojazdów 5 - osobowych - rys. 1
Nr zamówieniowy **57H 065 110**
System siatkowy do pojazdów 7 - osobowych - rys. 2
Nr zamówieniowy **57H 065 110A**

Uwaga.
Ilustracje w instrukcji służą jako ogólna informacja dotycząca obsługi.

Sposób montażu

› Dla pojazdów 5 - osobowych nr zam. **57H 065 110** obowiązują rysunki 3 - 4.

› Dla pojazdów 7 - osobowych nr zam. **57H 065 110A** obowiązują rysunki 5 - 7.
› Popręg siatki (C) nawleka się przez wieko podłogi bagażnika.

Używanie, transport i utrzymanie

Przed samym użyciem siatek zawsze najpierw skontrolować ich prawidłowe umocowanie i jednocześnie zabezpieczenie oparć foteli tylnych. Kieszeń (D) jest przeznaczona do ułożenia aktualnie niepotrzebnych siatek z kompletu. Dla łatwiejszej manipulacji podczas wkładania i wyjmowania rzeczy z siatek niektóre siatki posiadają rozpórkę Sigmaquick, która w razie potrzeby trzyma siatkę rozwartą. Po ukończeniu manipulacji z zawartością siatki jednym ruchem można zamknąć Sigmaquick, zamykając w ten sposób również siatkę patrz rys. 8.

Uwaga.
Nie przeciążać siatek (dotrzymywać ich maksymalnego obciążenia - rys. 1, 2) i nie wkładać do nich przedmiotów z ostrymi krawędziami i rzepami. Zwieszanie się siatki (z powodu długotrwałego obciążenia, ew. przeciążania) jest naturalnym zachowaniem materiału siatki i nie może być powodem do reklamacji. W przypadku nadmiernego zużycia lub uszkodzenia którejkolwiek siatki z kompletu nie używać dalej siatki i zakupić nowy komplet z asortymentu Oryginalnych Akcesoriów Škoda.
Zabrudzone siatki można prać w ciepłej wodzie (30°C) ze środkiem do prania w płynie.

SK Sieťový program s vreckom – čierny

Sieťový program je určený pre vozidlá Kodiaq, dá sa kúpiť v nasledujúcich variantoch.

Sieťový program pre 5-miestne vozidlá – obr. 1 Objed. číslo **57H 065 110**
Sieťový program pre 7-miestne vozidlá – obr. 2 Objed. číslo **57H 065 110A**

Upozornenie.
Obrázky v návode slúžia ako všeobecná informácia na obsluhu.

Postup montáže

› Pre vozidlá 5-miestne obj. č. **57H 065 110** platia obrázky 3 – 4.

› Pre vozidlá 7-miestne obj. č. **57H 065 110A** platia obrázky 5 – 7.
› Popruh na sieti (C) sa navlieka cez veko podlahy batožinového priestoru.

Použitie, preprava a údržba

Pred samotným použitím sietí vždy najskôr skontrolujte ich správne prichytenie a zároveň zaistenie opierok zadných sedadiel. Vrecko (D) je určené na uloženie momentálne nepotrebných sietí súpravy. Na jednoduchšiu manipuláciu pri vkladaní a vyberaní vecí zo sietí sú niektoré siete vybavené pomôckou Sigmaquick, ktorá drží sieť roztvorenú, kým je to potrebné. Po ukončení manipulácie s obsahom siete Sigmaquick jedným pohybom uzavrieme a tým aj sieť, pozri obr. 8.

Upozornenie.
Siete nepreťažujte (rešpektujte ich maximálne zaťaženie – obr. 1, 2) ani do nich nevkladajte predmety s ostrými hranami a so suchými zipsmi. Natiahnutie siete (pre dlhodobé zaťažovanie, príp. preťažovanie) je prirodzeným prejavom materiálu siete, a preto nie je dôvodom na reklamáciu. V prípade nadmerného opotrebovania, príp. poškodenia ktorejkoľvek siete zo súpravy sieť už nepoužívajte a zo sortimentu Škoda Originálne príslušenstvo si kúpte novú súpravu.
Zašpinené siete je možné oprať vo vlažnej vode (30 °C) s tekutým pracím prostriedkom.

RU Набор сеток с карманом – черный

Набор сеток предназначен для автомобилей Kodiaq, его можно приобрести в следующих вариантах.

Набор сеток для 5-местных автомобилей – рис. 1
Номер для заказа **57H 065 110**
Набор сеток для 7-местных автомобилей – рис. 2
Номер для заказа **57H 065 110A**

Предупреждение.
Рисунки в Руководстве по эксплуатации служат в качестве общей информации по использованию изделия.

Порядок действий при установке набора

› Для 5-местных автомобилей, номер для заказа **57H 065 110**, предназначены рисунки 3 - 4.

› Для 7-местных автомобилей, номер для заказа **57H 065 110A**, предназначены рисунки 5 - 7.
› Лямка сетки (C) крепится над крышкой пола багажника.

Использование, транспортировка и уход

Перед использованием сеток всегда проверяйте, правильно ли они закреплены, а также зафиксированы ли спинки задних сидений. Карман (D) предназначен для хранения не используемых в данный момент сеток из набора. Для большего удобства при вкладывании предметов в сетки и извлечении предметов из них данные сетки оснащены приспособлением Sigmaquick, которое при необходимости удерживает сетку открытой. После помещения предмета в сетку приспособление Sigmaquick одним движением закрывается, тем самым закрывая и сетку, см. рис. 8.

Предупреждение.
Не перегружайте сетки (соблюдайте максимальную нагрузку на них – рис. 1, 2) и не помещайте в них предметы с острыми краями. Провисание сетки (по причине долговременной нагрузки на нее

Предупреждение.
Не перегружайте сетки (соблюдайте максимальную нагрузку на них – рис. 1, 2) и не помещайте в них предметы с острыми краями. Провисание сетки (по причине долговременной нагрузки на нееЗагрязненные сетки можно стирать в теплой воде (30°C) с жидким моющим средством.

HU Hálóprogram zsebbel – fekete

A hálóprogramot a Kodiaq járművek számára tervezték, és ezekben a kivitelekben vásárolható meg.

Hálóprogram 5-üléses járművekhez - 1. ábra Rendelési szám **57H 065 110**
Hálóprogram 7-üléses járművekhez - 2. ábra Rendelési szám **57H 065 110A**

Figyelmeztetés.
Az útmutató ábrái általános információként szolgálnak a használathoz.

A szerelés menete

› Az 5-üléses járművekre rend. sz. **57H 065 110** a 3. - 4. ábra vonatkozik.

› A 7-üléses járművekre rend. sz. **57H 065 110A** az 5. - 7. ábra vonatkozik.
› A hevedert (C) a háló esetében a csomagtér padlóburkolatán keresztül kell átfűzni.

Használat, szállítás és karbantartás

A hálók használata előtt először mindig ellenőrizze azok helyes rögzítését, és egyúttal a hátsó ülések háttámlájának bebiztosítását. A zseb (D) a készlet pillanatnyilag felesleges hálóinak tárolására szolgál. A tárgyak hálókba való behelyezésekor és onnan történő eltávolításakor a könnyebb kezelés érdekében egyes hálók Sigmaquick segédeszközzel vannak felszerelve, amely szükség esetén nyitva tartja a hálót. A háló tartalmával végzett manipuláció befejezése után egy mozdulattal lezárjuk a Sigmaquicket és ezzel a hálót is, lásd a 8. ábrát.

Figyelmeztetés.
Ne terhelje túl a hálókat (tartsa be a maximális terhelést – 1., 2. ábra), és ne helyezzen bele éles vagy tépőzáras tárgyakat. A háló megereszkedése (hosszan tartó terhelés vagy túlterhelés miatt) a háló anyagának természetes megnyilvánulása, és ez nem ok a reklamációra. A készletben található bármely háló túlzott elhasználódása illetve károsodása esetén ne használja tovább a hálót, és vásároljon új készletet a Škoda Eredeti tartozékok kínálatából.
A szennyezett hálók langyos vízben (30 °C) folyékony mosószerrel moshatók.

RO Sistem de plase pentru portbagaj, cu buzunar – culoare negru

Sistemul de plase este destinat autovehiculelor Kodiaq, se poate cumpăra în următoarele variante.

Sistem de plase pentru autovehicule cu 5 locuri - fig. 1
Număr pentru comandă **57H 065 110**
Sistem de plase pentru autovehicule cu 7 locuri - fig. 2
Număr pentru comandă **57H 065 110A**

Atenție.
Imaginile din manualul de montaj servesc drept informație generală pentru deservire.

Procedura de montaj

› Pentru autovehiculele cu 5 locuri nr. pentru comandă **57H 065 110** sunt valabile figurile 3 - 4.

› Pentru autovehiculele cu 7 locuri nr. pentru comandă **57H 065 110A** sunt valabile figurile 5 - 7.
› Chinga la plasa (C) se trage peste capacul podelei portbagajului.

Utilizare, transport și întreținere

Înainte de utilizarea propriu-zisă a plaselor, întotdeauna să controlați mai întâi prinderea corectă a acestora și securizarea spătarelor scaunelor spate. Buzunarul (D) este destinat depunerii plaselor setului care, momentan, nu sunt necesare. Pentru o manipulare mai ușoară în cursul introducerii și scoaterii obiectelor din plase, unele plase sunt prevăzute cu dispozitivul Sigmaquick care ține plasa deschisă, dacă acest lucru este necesar. În urma finalizării manipulării conținutului plasei, printr-o singură mișcare închidem Sigmaquick și, prin aceasta, și plasa, vezi fig. 8.

Atenție.
Nu suprasolicitați plasele (respectați sarcina maximă a acestora - fig. 1, 2) și nu introduceți în acestea obiecte având muchii ascuțite și sisteme de închidere tip scai. Arcuirea plasei (din cauza solicitării pe termen lung sau eventual a suprasolicitării) este o manifestare firească a materialul plasei și nu constituie motiv de reclamație. În cazul uzurii excesive, eventual al deteriorării oricărei plase din set, nu mai utilizați plasa și, din sortimentul Accesorii originale Škoda, cumpărați un set nou.
Plasele murdare pot fi spălate în apă călduță (30°C) cu un detergent lichid.

EN - The information on the technical data, design, equipment, materials, guarantees and outside appearance refer to the period when the mounting instructions are sent to print. The manufacturer reserves the right to changes (including the change in technical parameters with reference to the individual model measures).

CZ - Informace o technických údajích, konstrukci, vybavení, materiálech, zárukách a vnějším vzhledu se vztahují na období zadávání montážního návodu do tisku. Výrobce si vyhrazuje právo změny (včetně změny technických parametrů se změnami jednotlivých modelových opatření).

DE - Informationen über technische Angaben, Konstruktion, Ausrüstung, Werkstoffe, Garantien und äußerliches Aussehen beziehen sich auf den Zeitraum, in dem die Montageanleitung in Druck gegeben wurde. Der Hersteller behält sich das Änderungsrecht vor (samt Änderungen der technischen Parameter mit Änderungen einzelner Modellmaßnahmen).

ES - Las informaciones sobre los datos técnicos, la construcción, el equipo, los materiales, la garantía y el aspecto son válidas para el período en que la instrucción de montaje es mandada a imprentar. El fabricante se reserva el derecho de cambiar (incluyendo el cambio de los parámetros técnicos con los cambios de las distintas medidas modelo).

FR - Les informations sur les données techniques, de construction, d'équipement, de matériaux, de garanties et sur l'aspect concernent la période de mise sous presse des instructions de montage. Le fabricant se réserve le droit de modification (incluant les modifications des paramètres techniques avec des modifications particulières des mesures de modelage).

IT - Informazioni dei dati tecnici, costruzione, corredamento, materiali, garanzie e l'aspetto esterno riguardano il periodo, quando l'istruzioni per il montaggio sono stati dati alle stampe. Il produttore si riserva il diritto di eseguire le modifiche (compreso la modifica dei parametri tecnici riguardanti la modifiche dei modelli).

SV - Upplysningarna om tekniska data, konstruktion, utrustning, materialier, garantier, och om yttre utseendet, gäller tidrymden då montageanledningen givits i uppdrag för tryckning. Producenten förbehåller sig rätten till förandringar (inkl. modifikation av tekniska parametrar sammen med ändringar av enskilda modellåtgärder).

NL - Informaties over de technische gegevens, constructie, uitrusting, materialen, garanties en het uiterlijk hebben betrekking op de periode wanneer de montageaanwijzing in druk wordt gegeven. De fabrikant behoudt zich het recht van de wijziging voor (inclusief wijziging van de technische parameters met de wijzigingen van de afzonderlijke modelvoorzieningen).

PL - Informacje o danych technicznych, konstrukcji, wyposażeniu, materiałach, gwarancjach i wyglądzie zewnętrznym odnoszą się do okresu zlecania instrukcji montażowej do druku.Producent zastrzega sobie prawo zmiany (włącznie ze zmianą parametrów technicznych ze zmianami poszczególnych modelowych posunięć).

SK - Informácie o technických údajoch, konštrukcii, vybavení, materiáloch, zárukách a vonkajšom vzhľade sa vzťahujú na obdobie zadávania montážneho návodu do tlače. Výrobca si vyhradzuje právo zmeny (vrátane zmeny technických parametrov so zmenami jednotlivých modelových opatrení).

RU - Информация о технических данных, конструкции, оснащении, материалах, гарантии и внешнего вида соответствует периоду передачи заказа инструкции по монтажу в печать. Производитель оставляет за собой право внесения изменений (в том числе изменений технических параметров с изменениями отдельных модельных мер).

HU - A műszaki adatokra, a konstrukcióra, a felhasznált anyagokra, a garanciára és a termék kivitelére vonatkozó adatok a jelen anyag nyomdába kerülésének idején érvényben lévő állapotot tükrözik. A gyártó fenntartja magának a változtatások jogát (azokat a műszaki változtatásokat is beleértve, amelyek a modellmódosítások miatt következnek be).

RO - Informațiile privind datele tehnice, construcția, dotarea, materialele, garanțiile și aspectul exterior se referă la momentul prezentării instrucțiunilor de montaj pentru tipărire. Fabrică își rezervă dreptul de a face schimbări (inclusiv schimbarea parametrilor tehnici cu schimbările măsurilor pentru diferitele modele).

Nr. 57H 065 110, 57H 065 110A / 02.2024

Construction Number / Konstrukční číslo / Konstruktionsnummer:
57H 867 689G, 57H 867 689E, 57H 867 689L,
57H 867 689H, 57H 867 689J, 57H 867 689K, 57H 867 689L

www.skoda-auto.com
www.skoda-auto.cz

Tento výrobek je shodný s typem schváleným Ministerstvem dopravy České republiky pod číslem schválení ATEST 8SD č.1426.