SIMPLY CLEVER

KDA 630 001

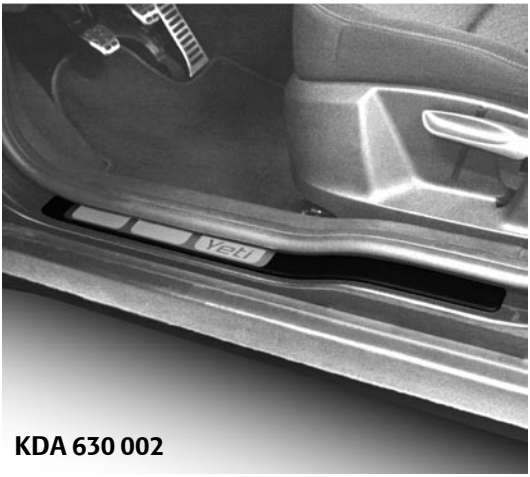

KDA 630 002

Škoda
Yeti (5L)

Montážní návod
Montageanleitung
Fitting instructions
Instrucciones de montaje
Instructions de montage
Istruzioni di montaggio
Monteringsanvisning
Montageaanwijzing
Instrukcja montażowa
Montážny návod
Руководство по монтажу
Szerelési útmutató
Instrucțiuni de montaj

Prahové lišty

Einstiegleisten

Threshold strip

Objednací číslo/ Bestellnummer/ Order Number

KDA 630 001, KDA 630 002

ŠkodaOriginální příslušenství
ŠkodaOriginal Zubehör
ŠkodaGenuine Accessories

1

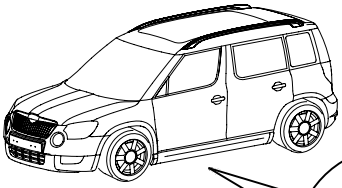

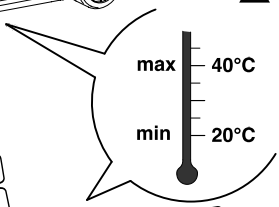

KDA 630 001

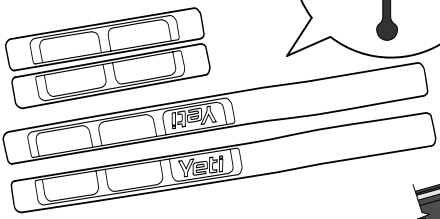

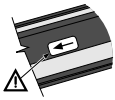

KDA 630 002

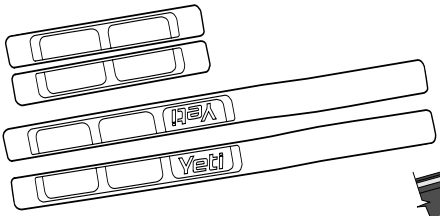

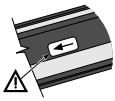

2

KDA 630 010

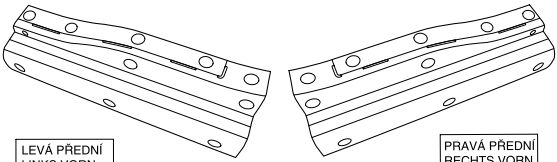

LEVÁ PŘEDNÍ
LINKS VORN
LEFT FRONT

PRAVÁ PŘEDNÍ
RECHTS VORN
RIGHT FRONT

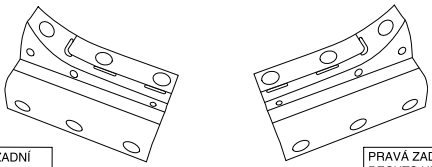

LEVÁ ZADNÍ
LINKS HINTEN
LEFT REAR

PRAVÁ ZADNÍ
RECHTS HINTEN
RIGHT REAR

3

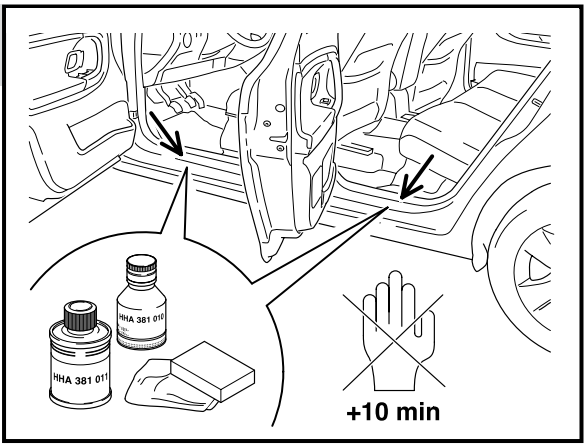
HHA 381 010
HHA 381 011
+10 min

4

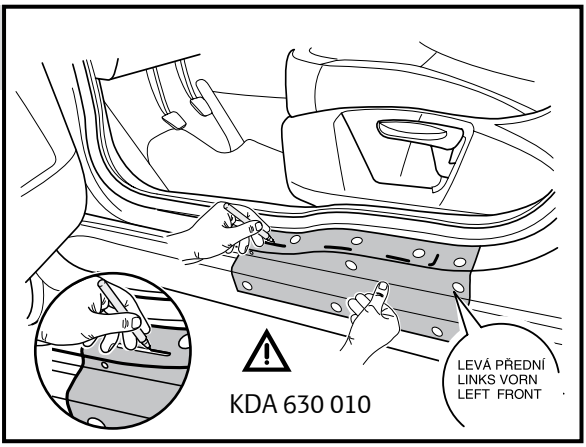
KDA 630 010
LEVÁ PŘEDNÍ
LINKS VORN
LEFT FRONT

5

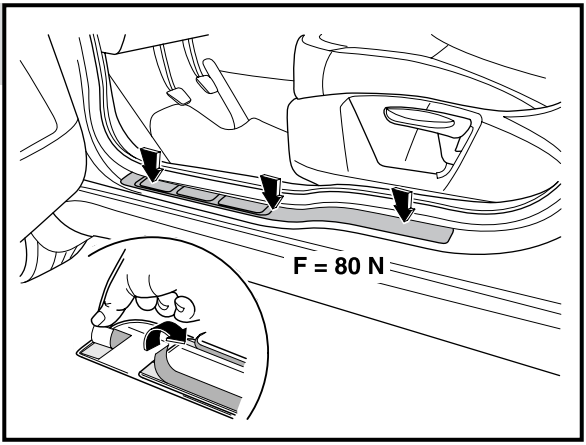
F = 80 N

6

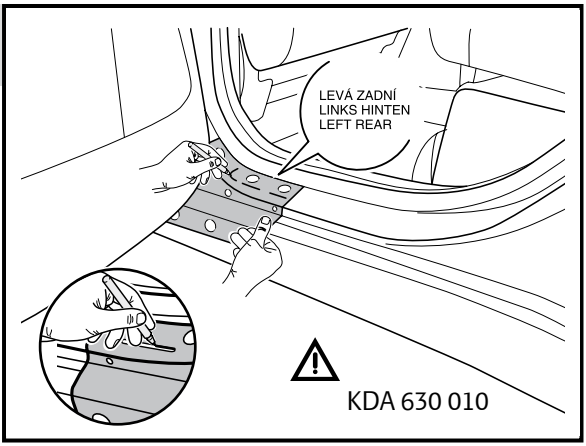

7

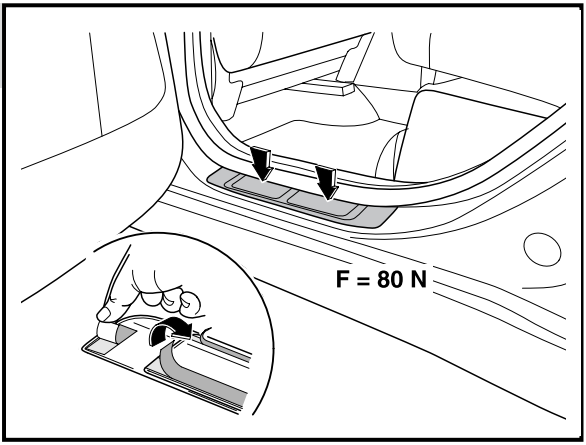

8

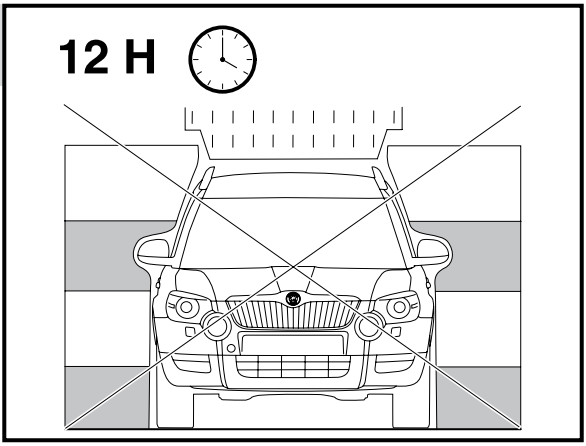

PRAHOVÉ LIŠTY

Upozornění

Prahové lišty doporučujeme odborně namontovat u smluvních partnerů Škoda Auto!

Důležité pokyny k lepení lišt

- Pozor na rozlišení lišt pro levou a pravou stranu vozu: **šipka na rubové straně lišty určuje směr jízdy.**
- Šablony přiložte na práh vozu dle obrázků (přiložené šablony přesně kopírují tvar prahu). **Tužkou nakreslete čáru po vnitřní hraně šablonové rysky.**
- Šablony odstraňte a lišty nalepte přesně k označeným místům.
- Krycí proužky strhávejte těsně před samotným lepením.
- Po nalepení všechny lišty pečlivě přitlačte.

Upozornění. Po odlepení prahových lišt a jejich opětovném nalepení není již zaručena jejich dostatečná přilnavost. Dbejte proto na jejich správné umístění ještě před samotným lepením.

EINSTIEGLEISTEN

DE

Hinweis

Wir empfehlen, die Einstiegleisten bei den Vertragspartnern von Škoda Auto fachgerecht montieren zu lassen!

Wichtige Hinweise zum Kleben der Leisten

- Bitte beachten Sie die Unterscheidung der Leisten für die linke und rechte Seite des Wagens: **Der Pfeil auf der Rückseite der Leiste zeigt in Fahrtrichtung.**
- Legen Sie die Schablone gemäß den Abbildungen an die Schwelle an (die beiliegenden Schablonen kopieren exakt die Konturen der Schwelle). **Umreißen Sie mit einem Bleistift die Innenkante der Schablone.**
- Entfernen Sie die Schablone und kleben Sie die Leisten genau an die markierten Stellen auf.
- Ziehen Sie unmittelbar vor dem eigentlichen Kleben die Schutzstreifen ab.
- Drücken Sie alle Leisten nach dem Kleben sorgfältig an.

Hinweis. Nach dem Lösen der Einstiegleisten und ihrem erneuten Ankleben ist ihr ausreichendes Haften nicht mehr gewährleistet. Achten Sie daher noch vor dem eigentlichen Kleben auf ihre korrekte Positionierung.

Threshold strip

Caution

We recommend that the threshold strips are professionally mounted by a Škoda Auto contracted partner!

GB

Important instructions for sticking the strip

- Pay attention to the difference between the strips for the left and right sides of the vehicle: **The arrow on the underside of the strip indicates the direction of travel.**
- Place the templates onto the threshold of the vehicle according to the ˇgure (the template should exactly follow the shape of the threshold). **Draw a line around the inner edge of the templates with a pencil.**
- Remove the templates and stick the strips precisely onto the marked out area.
- Remove the protective tape just before sticking down the strips.
- Carefully press the strips down after they have all been stuck down.

Caution. If you pull up the threshold strips and stick them back down again there is no guarantee that there will be a sufficient amount of adhesion. Therefore make sure you place them correctly prior to sticking them down.

BARRAS DE UMBRAL

Advertencia

Recomendamos que dejen instalar las barras de umbral de forma experta en concesionarios contractuales Škoda Auto!

ES

Instrucciones importantes para el pegado de las barras

- Tengan cuidado para distinguir entre las barras para el lado izquierdo y derecho del coche: **la flecha en el revés de la barra indica el sentido de la marcha.**
- Coloquen los patrones en el umbral del coche siguiendo las ilustraciones (los patrones colocados deben copiar exactamente la forma del umbral). **Con un lápiz hagan una línea a lo largo del borde interior de la ranura del patrón.**
- Quiten los patrones y peguen las barras exactamente en los puntos marcados.
- Las tiras de cobertura deben quitarse justamente antes de pegar las barras.
- Al pegar las barras presiónenlas cuidadosamente.

Advertencia. En el caso de despegar las barras de umbral y volver a pegarlas ya no se puede garantizar su perfecta adhesión. Por lo tanto, asegúrense de que estén colocadas correctamente antes de pegarlas.

BANDES DE SEUIL

Avertissement

Nous recommandons de faire monter les bandes de seuil par un partenaire contractuel de Škoda Auto !

Instructions importantes concernant la pose des bandes

FR

- Faites attention de bien distinguer le côté gauche et le côté droit de la voiture: **l'avant de la voiture est marqué d'une flèche sur l'envers de la bande.**
- Positionnez les gabarits sur les seuils de la voiture comme indiqué sur les illustrations (les gabarits positionnés épousent parfaitement les seuils). **Reportez les côtés intérieurs des rainures du gabarit sur la carrosserie avec un crayon de bois.**
- Retirez les gabarits et collez les bandes exactement sur les emplacements marqués.
- Les pellicules protectrices doivent être retirées juste avant la pose.
- Marouflez bien les bandes après leur pose.

Avertissement L'adhérence des bandes n'est pas garantie lorsqu'elles ont été décollées puis recollées. Veillez donc à ce qu'elles soient bien positionnées dès leur première pose.

Listelli sottoporta

Avvertenze

Per i listelli sottoporta si consiglia il montaggio professionale da parte di partner autorizzati Skoda Auto!

Indicazioni importanti per l'incollaggio dei listelli

- Attenzione a distinguere i listelli del lato sinistro e destro della vettura: **la freccia sul retro del listello indica la direzione di marcia.**
- Mettere le sagome sulla soglia della vettura come da illustrazioni (le sagome riproducono precisamente la forma della soglia). **Con la matita tracciare una linea lungo il bordo interno della sagoma seguendone gli intagli.**
- Togliere le sagome e incollare i listelli con precisione sui posti indicati.
- Eliminare le pellicole protettive solo al momento di incollare.
- Dopo aver incollato tutti i listelli, premere accuratamente.

Attenzione. In caso i listelli sottoporta vengano più volte attaccati e staccati, non se ne garantisce più l'aderenza. Per questo motivo è bene fare attenzione e metterli nella giusta posizione già prima di incollarli.

DÖRRLISTER

OBS

Det rekommenderas at dörrlisterna monteras hos en av Škoda Autos kontraktspartners!

Viktiga instruktioner för klistring av listerna.

- Var uppmärksam på skillnader mellan höger och vänster list: **pilen på baksidan av listen visar körriktningen.**
- Mallarna skall läggas på dörrkanten enligt bilden (de ilagda mallarna skall kopiera dörrkantens form). **Rita en tunn linje med tuschpenna på mallens inre kant.**
- Avlägsna mallen och klistra sedan listerna exakt vid de märkta ställena.
- Täcktejpen tas bort strax innan själva klistringen.
- Efter klistringen, tryck fast ordentligt.

OBS. Efter avlägsnande av listen och tillbakafästande är inte fästförmågan garanterad. Se därför till att de placeras på rätt plats innan själva klistringen påbörjas.

SV

DEURDREMPELLIJSTEN

Aanwijzing

Het is aangeraden de vakkundige montage van de deurdrempellijsten bij contractuele partners van Škoda Auto te laten uitvoeren!

Belangrijke instructies voor het aanbrengen van drempellijsten

- Let op het onderscheiden van de lijsten: voor linker- en rechterkant van de wagen: **de pijl aan de keerzijde van de drempellijst geeft de rijrichting aan.**
- Leg de sjablonen op de deurdrempel zoals getoond in de afbeeldingen (de aangebrachte sjablonen hebben de vorm van de drempel). **Volg met een potlood de binnenkant van de openingen van de sjabloon om deze vorm over te tekenen.**
- Verwijder de sjablonen en lijm de drempellijsten exact langs de getekende lijnen.
- De afdekstroken vlak voor het lijmen verwijderen.
- Na het lijmen alle drempellijsten goed aanduwen.

Let op. Bij verwijderen en opnieuw plakken van de drempellijsten wordt de goede hechting niet meer gegarandeerd. Zorg daarom ervoor dat u deze juist positioneert voordat u ze vastplakt.

NL

LISTWY PROGOWE

Uwaga

Listwy progowe zalecamy zamontować fachowo u partnerów umownych Škoda Auto!

Ważne zalecenia dotyczące klejenia listew

- Uwaga na rozróżnienie listew na prawą i lewą stronę pojazdu: **strzałka na lewej stronie listwy pokazuje kierunek jazdy.**
- Przyłożyć szablony na próg pojazdu według rysunków (przyłożone szablony dokładnie kopiują kształt progu). **Ołówkiem narysować linię przy wewnętrznej krawędzi ryski szablonu.**
- Usunąć szablony i nalepić listwy dokładnie w oznaczonych miejscach.
- warstwę kryjącą zrywać bezpośrednio przed klejeniem.
- Po przyklejeniu wszystkie listwy starannie docisnąć.

Uwaga. Po odklejeniu i ponownym przyklejeniu listew progowych już nie jest gwarantowana ich dostateczna przyczepność. Dlatego należy zapewnić ich prawidłowe umieszczenie jeszcze przed przyklejeniem.

PRAHOVÉ LIŠTY

Upozornenie

Prahové lišty odporúčame odborne namontovať u zmluvných partnerov Škoda Auto!

Dôležité pokyny na lepenie líšt

- Pozor na rozlíšenie líšt pre ľavú a pravú stranu vozidla: **šípka na rubovej strane lišty určuje smer jazdy.**
- Šablóny priložte na prah vozidla podľa obrázkov (priložené šablóny presne kopírujú tvar prahu). **Ceruzkou nakreslite čiaru po vnútornej hrane šablónovej rysky.**
- Šablóny odstráňte a lišty nalepte presne k označeným miestam.
- Krycie prúžky strhávajte tesne pred samotným lepením.
- Po nalepení všetky lišty dôkladne pritlačte.

Upozornenie. Po odlepení prahových líšt a ich opätovnom nalepení nie je už zaručená ich dostatočná priľnavosť. Dbajte preto na ich správne umiestnenie ešte pred samotným lepením.

SK

НАКЛАДКИ НА ПОРОГИ

Предупреждение

Для установки накладок на пороги рекомендуем обращаться в официальные дилерские центры компании «Škoda Auto»!

Правила приклеивания накладок

- Внимание! Различаются накладки для левой и правой стороны автомобиля: **стрелка с изнаночной стороны накладки показывает направление движения автомобиля.**
- Шаблоны приложите к порогу автомобиля согласно рисункам (прилагаемые шаблоны точно копируют форму порога). **Карандашом проведите линию с внутренней стороны пунктира на шаблоне.**
- Снимите шаблон и приклейте накладки точно на отмеченные места.
- Ленту с клейкой поверхности следует снимать непосредственно перед приклеиванием.
- После приклеивания все накладки тщательно прижмите.

Предупреждение. В случае если накладка оторвалась и приклеивается повторно, нельзя гарантировать ее полное прилегание к порогу. В связи с этим внимательно следите за правильностью размещения накладок перед их приклеиванием.

KÜSZÖBLÉCEK

Figyelem!

A küszöblécek szakszerű felszerelését ajánlott a Škoda Auto szerződéses partnereire bízni!

A lécek ragasztásához kapcsolódó fontos utasítások

- Ügyeljen a gépkocsi bal és jobb oldalán elhelyezendő lécek közötti különbségekre: **a menetirányt a lécek hátoldalán látható nyíl mutatja.**
- Helyezze a sablonokat az ábráknak megfelelően a jármű küszöbére (a felhelyezett sablonok pontosan másolják a küszöb alakját). **Ceruzával rajzoljon vonalat a sablonba vágott nyílás belső éle mentén.**
- Vegye le a sablonokat, és ragassza fel a léceket pontosan a megjelölt pontokon.
- A fedőszalagokat csak közvetlenül a felragasztás előtt húzza le.
- A felragasztást követően minden lécet alaposan nyomjon a helyére.

Figyelem! A küszöblécek esetleges eltávolítása, majd visszaragasztása esetén más nem biztosított a megfelelő tapadás. Ezért még maga a felragasztás előtt szenteljen nagy figyelmet a helyes elhelyezésnek.

HU

PRAGURI

Atenționare

Pentru praguri vă recomandăm să asigurați un montaj de specialitate, la partenerii contractuali Škoda Auto !

Indicații importante pentru lipirea pragurilor

- Atenție la diferențierea pragurilor pentru partea dreaptă și cea stângă a mașinii, **săgeata de pe spatele pragurilor indică sensul de mers al mașinii.**
- Aplicați șabloanele pe pragul mașinii conform imaginii (șabloanele anexate copiază perfect forma pragului). **Cu ajutorul unui creion, desenați o linie pe marginea interioară a reperului de șablon.**
- Inlăturați șablonul și lipiți pragurile exact în locurile marcate.
- Dezlipiți benzile de acoperire doar înainte de lipirea propriu-zisă.
- După lipire, presați cu atenție toate pragurile.

Atenționare. După dezlipirea pragurilor și lipirea lor la loc, nu se mai garantează o suficientă aderență a lor. De aceea, fiți foarte atenți la poziționarea lor corectă înainte de lipirea propriu-zisă.

RO

– CZ –

Tento výrobek je shodný s typem schváleným Ministerstvem dopravy České republiky pod číslem schválení ATEST 8SD č.1426.

Informace o technických údajích, konstrukci, vybavení, materiálech, zárukách a vnějším vzhledu se vztahují na období zadávání montážního návodu do tisku. Výrobce si vyhrazuje právo změny (včetně změny technických parametrů se změnami jednotlivých modelových opatření).

– DE –

Informationen über technische Angaben, Konstruktion, Ausrüstung, Werkstoffe, Garantien und äußerliches Aussehen beziehen sich auf den Zeitraum, in dem die Montageanleitung in Druck gegeben wurde. Der Hersteller behält sich das Änderungsrecht vor (samt Änderungen der technischen Parameter mit Änderungen einzelner Modellmaßnahmen).

– GB –

The information on the technical data, design, equipment, materials, guarantees and outside appearance refer to the period when the mounting instructions are sent to print. The manufacturer reserves the right to changes (including the change in technical parameters with reference to the individual model measures).

– ES –

Las informaciones sobre los datos técnicos, la construcción, el equipo, los materiales, la garantía y el aspecto son válidas para el período en que la instrucción de montaje es mandada a imprentar. El fabricante se reserva el derecho de cambiar (incluyendo el cambio de los parámetros técnicos con los cambios de las distintas medidas modelo).

– FR –

Les informations sur les données techniques, de construction, d'équipement, de matériaux, de garanties et sur l'aspect concernent la période de mise sous presse des instructions de montage. Le fabricant se réserve le droit de modification (incluant les modifications des paramètres techniques avec des modifications particulières des mesures de modelage).

– IT –

Informazioni dei dati tecnici, costruzione, corredamento, materiali, garanzie e l'aspetto esterno riguardano il periodo, quando l'istruzioni per il montaggio sono stati dati alle stampe. Il produttore si riserva il diritto di eseguire le modifiche (compreso la modifica dei parametri tecnici riguardanti la modifiche dei modelli).

– SV –

Upplysningarna om tekniska data, konstruktion, utrustning, materialier, garantier, och om yttre utseendet, gäller tidrymden då montageanledningen givits i uppdrag för tryckning. Producenten förbehåller sig rätten till förandringar (inkl. modifikation av tekniska parametrar sammen med ändringar av enskilda modellåtgärder).

– NL –

Informaties over de technische gegevens, constructie, uitrusting, materialen, garanties en het uiterlijk hebben betrekking op de periode wanneer de montageaanwijzing in druk wordt gegeven. De fabrikant behoudt zich het recht van de wijziging voor (inclusief wijziging van de technische parameters met de wijzigingen van de afzonderlijke modelvoorzieningen).

– PL –

Informacje o danych technicznych, konstrukcji, wyposażeniu, materiałach, gwarancjach i wyglądzie zewnętrznym odnoszą się do okresu zlecania instrukcji montażowej do druku. Producent zastrzega sobie prawo zmiany (włącznie ze zmianą parametrów technicznych ze zmianami poszczególnych modelowych posunięć).

– SK –

Informácie o technických údajoch, konštrukcii, vybavení, materiáloch, zárukách a vonkajšom vzhľade sa vzťahujú na obdobie zadávania montážneho návodu do tlače. Výrobca si vyhradzuje právo zmeny (vrátane zmeny technických parametrov so zmenami jednotlivých modelových opatrení).

– RUS –

Информация о технических данных, конструкции, оснащении, материалах, гарантии и внешнего вида соответствует периоду передачи заказа инструкции по монтажу в печать. Производитель оставляет за собой право внесения изменений (в том числе изменений технических параметров с изменениями отдельных модельных мер).

– HU –

A műszaki adatokra, a konstrukcióra, a felhasznált anyagokra, a garanciára és a termék kivitelére vonatkozó adatok a jelen anyag nyomdába kerülésének idején érvényben lévő állapotot tükrözik. A gyártó fenntartja magának a változtatások jogát (azokat a műszaki változtatásokat is beleértve, amelyek a modellmódosítások miatt következnek be).

– RO –

Informațiile privind datele tehnice, construcția, dotarea, materialele, garanțiile și aspectul exterior se referă la momentul prezentării instrucțiunilor de montaj pentru tipărire. Fabrică își rezervă dreptul de a face schimbări (inclusiv schimbarea parametrilor tehnici cu schimbările măsurilor pentru diferitele modele).

Nr. KDA 630 001, KDA 630 002

© ŠKODA AUTO a. s.

22
PAP

www.skoda-auto.com
www.skoda-auto.cz