1

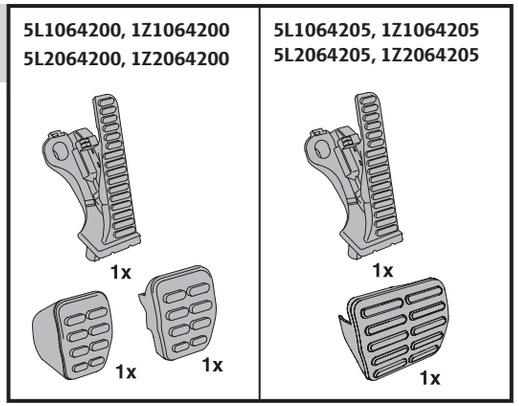

2

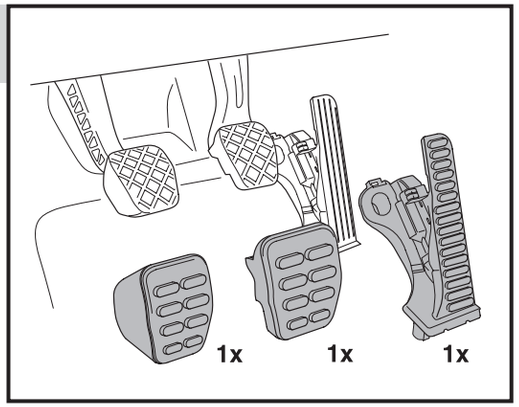

3

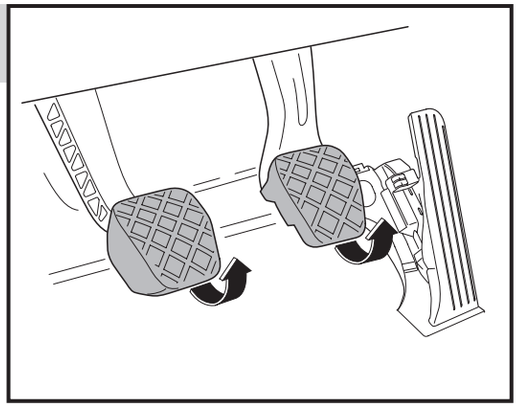

4

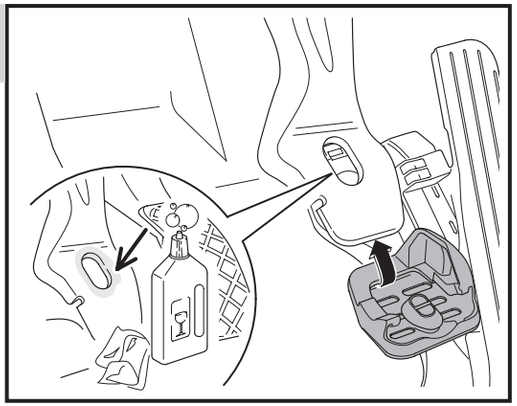

5

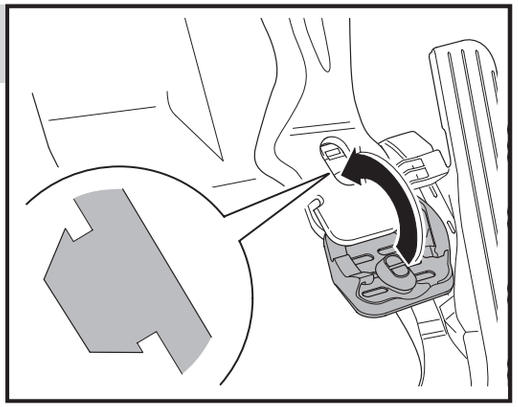

6

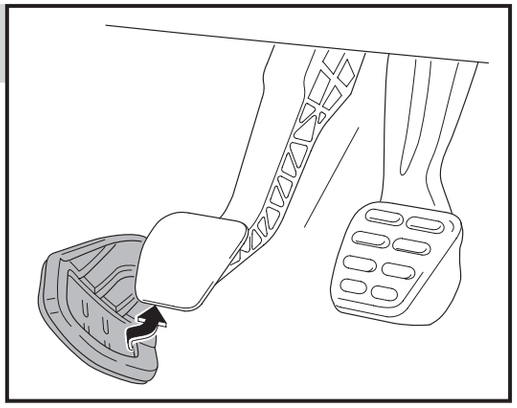

SIMPLY CLEVER

Škoda
Yeti (5L)

Škoda
Octavia (1Z)

Škoda
Superb (3T)

Pedály z nerezové oceli

Edelstahlpedal-Set

Stainless-steel pedals

Montážní návod
Montageanleitung
Fitting instructions
Instrucciones de montaje
Instructions de montage
Istruzioni di montaggio
Monteringsanvisning
Montageaanwijzing
Instrukcja montażowa
Montážny návod
Руководство по монтажу
Szerelési útmutató
Instrucţiuni de montaj

Objednací číslo/ Bestellnummer/ Order Number

Yeti (5L)

5L1064200, 5L2064200
5L1064205, 5L2064205

Octavia (1Z) a Superb (3T)

1Z1064200, 1Z2064200
1Z1064205, 1Z2064205

Výrobce/Hersteller/Maker: Škoda Auto a.s
tř. Václava Klementa 869 Mladá Boleslav II,
293 01 Mladá Boleslav, Czech Republic

infoline@skoda-auto.cz

ŠkodaOriginální příslušenství
ŠkodaOriginal Zubehör
ŠkodaGenuine Accessories

7

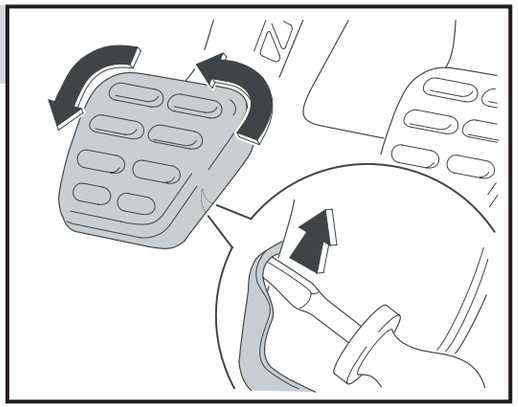

8

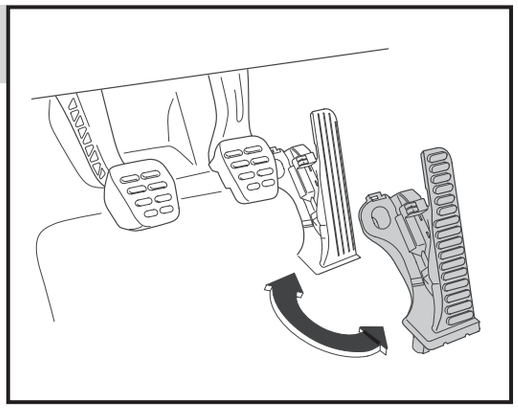

–CZ–

Demontáž a montáž modulu pedálu akcelerace (obr. 8) proveďte dle pokynů v Elektronickém servisním informačním systému ELSA.
Demontovaný pedál a krytky pedálů předejte zpět zákazníkovi.
Postup montáže krytky brzdového pedálu pro vozy s automatickou převodovkou je shodný s postupem montáže pro vozy s manuální převodovkou.

-DE-

Demontage und Montage des Akzelerationspedalmoduls (Bild 8) nach Anweisungen im Elektronischen Serviceinformationssystem ELSA vornehmen.
Das ausgebaute Pedal und die Pedalabdeckungen dem Kunden zurückgeben.
Das Vorgehen bei der Montage der Abdeckung des Bremspedals für Wagen mit Automatikgetriebe ist gleich wie bei Wagen mit manueller Gangschaltung.

-GB-

Disassemble and assemble the accelerator pedal module (Fig. 8) by following the instructions in the Electronic Service Information System ELSA.
Return the disassembled pedal and the pedal cover to the customer.
The procedure for assembling the break pedal covers for vehicles with automatic transmission is the same as the procedure for vehicles with manual transmission.

-ES-

El montaje y desmontaje del módulo de los pedales del acelerador (Fig.8) llévese a cabo según las instrucciones del sistema de información de servicio electrónico ELSA.
El pedal desmontado y las tapas del pedal devuélvanselos al cliente.
El procedimiento para llevar a cabo el montaje de las tapas del pedal del freno en vehículos con caja de transmisión automática es igual que en los vehículos con caja de transmisión manual.

-FR-

Effectuez le démontage et le montage de l'unité de la pédale d'accélérateur (fig. 8) selon les instructions du Système électronique d'information de services ELSA.
Remettez la pédale démontée et les couvre-pédales au client.
Le mode de montage du couvre-pédale de frein pour les véhicules à boîte de vitesse automatique est identique que pour ceux à boîte de vitesse manuelle.

-IT-

Effettuare lo smontaggio ed il montaggio del modulo del pedale acceleratore (immagine n.8) secondo le istruzioni fornite nel Sistema Elettronico d'Informazione ELSA.
Riconsegnare il pedale smontato e le relative coperture al cliente.
La sequenza di montaggio delle coperture del pedale del freno per le vetture con cambio automatico, corrisponde alla sequenza di montaggio per le vetture con il cambio manuale.

-SV-

Nedmontering och montering av modul för gaspedalen (bild 8) genomförs enligt instruktionerna i Den elektroniska serviceinformationen för systemet ELSA.
Den nedmonterade pedalen och pedalskyddet lämnas tillbaks till kunden.
Metoden för montering av skyddet för bromspedalen för bilar med automatisk växellåda är det samma som metoden för montage för bilar med manuell växellåda.

-NL-

Demontage en montage van de acceleratiepedaal module (Fig. 8) in navolging van de instructies in het Elektronisch Service Informatiesysteem ELSA uitvoeren.
De gedemonteerde pedaal en pedaaldeksels naar de klant teruggeven.
De procedure voor het monteren van het rempedaal deksel voor voertuigen met automatische transmissie is dezelfde als de procedure voor voertuigen met manuele transmissie.

-PL-

Demontaż i montaż modułu pedału przyspieszenia (rys. 8) przeprowadzić według zaleceń w Elektronicznym systemie serwisowym i informacyjnym ELSA.
Zdemontowany pedał i nakładki pedałów oddać z powrotem klientowi.
Procedura montażu nakładki pedału hamulca w pojazdach z automatyczną skrzynią biegów jest zgodna z procedurą montażu w pojazdach z manualną skrzynią biegów

-SK-

Demontáž a montáž modulu pedála akcelerácie (obr. 8) vykonajte podľa pokynov v Elektronickom servisnom informačnom systéme ELSA.
Demontovaný pedál a kryty pedálov odovzdajte späť zákazníkovi.
Postup montáže krytu brzdového pedála pre vozidlá s automatickou prevodovkou je zhodný s postupom montáže pre vozidlá s manuálnou prevodovkou.

-RUS-

Демонтаж и монтаж модуля педали акселерации (рис. 8) проведите в соответствии с указаниями Электронной сервисной информационной системы «ELSA».
Демонтированную педаль и крышки педали верните клиенту.
Метод установки крышки тормозной педали для автомобилей с автоматической коробкой передач одинаковый, как и для автомобилей с мануальной коробкой передач.

-HU-

A gyorsító pedál moduljának (8. ábra) ki- és beszerelését az utasítások szerint hajtsa végre az ELSA Elektronikus szervizjékoztatórendszerben.
A kiszelt pedált és annak fedeleit adja vissza a vevőnek.
A fékpedál fedél kiszerelésének eljárása megegyezik az automata és kézi sebességváltóval szerelt gépkocsiknál.

-RO-

Demontarea și montarea modulului pedalei de accelerație (imag. 8) efectuați-le conform instrucțiunilor din Sistemul de servis informațional ELSA.
Pedala demontată și capacele pedalelor înapoiați-le clientului.
Procedeul de montare a capacului pedalei de frână pentru mașinile cu schimbător de viteză automat este identic cu procedeul de montare a celor cu schimbător de viteză manual.

- CZ -

Tento výrobek je shodný s typem schváleným Ministerstvem dopravy České republiky pod číslem schválení **ATEST 8SD** č.**1426**.
Informace o technických údajích, konstrukci, vybavení, materiálech, zárukách a vnějším vzhledu se vztahují na období zadávání montážního návodu do tisku. Výrobce si vyhrazuje právo změny (včetně změny technických parametrů se změnami jednotlivých modelových opatření).

- DE -

Informationen über technische Angaben, Konstruktion, Ausrüstung, Werkstoffe, Garantien und äußerliches Aussehen beziehen sich auf den Zeitraum, in dem die Montageanleitung in Druck gegeben wurde. Der Hersteller behält sich das Änderungsrecht vor (samt Änderungen der technischen Parameter mit Änderungen einzelner Modellmaßnahmen).

- GB -

The information on the technical data, design, equipment, materials, guarantees and outside appearance refer to the period when the mounting instructions are sent to print. The manufacturer reserves the right to changes (including the change in technical parameters with reference to the individual model measures).

- ES -

Las informaciones sobre los datos técnicos, la construcción, el equipo, los materiales, la garantía y el aspecto son válidas para el período en que la instrucción de montaje es mandada a imprentar. El fabricante se reserva el derecho de cambiar (incluyendo el cambio de los parámetros técnicos con los cambios de las distintas medidas modelo).

- FR -

Les informations sur les données techniques, de construction, d'équipement, de matériaux, de garanties et sur l'aspect concernent la période de mise sous presse des instructions de montage. Le fabricant se réserve le droit de modification (incluant les modifications des paramètres techniques avec des modifications particulières des mesures de modelage).

- IT -

Informazioni dei dati tecnici, costruzione, corredamento, materiali, garanzie e l'aspetto esterno riguardano il periodo, quando l'istruzioni per il montaggio sono stati dati alle stampe. Il produttore si riserva il diritto di eseguire le modifiche (compreso la modifica dei parametri tecnici riguardanti la modifiche dei modelli).

- SV -

Upplysningarna om tekniska data, konstruktion, utrustning, materialier, garantier, och om yttre utseendet, gäller tidrymden då montageanledningen givits i uppdrag för tryckning. Producenten förbehåller sig rätten till förändringar (inkl. modifiering av tekniska parametrar sammen med ändringar av enskilda modellåtgärder).

- NL -

Informaties over de technische gegevens, constructie, uitrusting, materialen, garanties en het uiterlijk hebben betrekking op de periode wanneer de montageaanwijzing in druk wordt gegeven. De fabrikant behoudt zich het recht van de wijziging voor (inclusief wijziging van de technische parameters met de wijzigingen van de afzonderlijke modelvoorzieningen).

- PL -

Informacje o danych technicznych, konstrukcji, wyposażeniu, materiałach, gwarancjach i wyglądzie zewnętrznym odnoszą się do okresu zlecania instrukcji montażowej do druku. Producent zastrzega sobie prawo zmiany (włącznie ze zmianą parametrów technicznych ze zmianami poszczególnych modelowych posunięć).

- SK -

Informácie o technických údajoch, konštrukcii, vybavení, materiáloch, zárukách a vonkajšom vzhľade sa vzťahujú na obdobie zadávania montážneho návodu do tlače. Výrobca si vyhradzuje právo zmeny (vrátane zmeny technických parametrov so zmenami jednotlivých modelových opatrení).

- RUS -

Информация о технических данных, конструкции, оснащении, материалах, гарантии и внешнего вида соответствует периоду передачи заказа инструкции по монтажу в печать. Производитель оставляет за собой право внесения изменений (в том числе изменений технических параметров с изменениями отдельных модельных мер).

- HU -

A műszaki adatokra, a konstrukcióra, a felhasznált anyagokra, a garanciára és a termék kivitelére vonatkozó adatok a jelen anyag nyomdába kerülésének idején érvényben lévő állapotot tükrözik. A gyártó fenntartja magának a változtatások jogát (azokat a műszaki változtatásokat is beleértve, amelyek a modellmódosítások miatt következnek be).

- RO -

Informațiile privind datele tehnice, construcția, dotarea, materialele, garanțiile și aspectul exterior se referă la momentul prezentării instrucțiunilor de montaj pentru tipărire. Fabrică își rezervă dreptul de a face schimbări (inclusiv schimbarea parametrilor tehnici cu schimbările măsurilor pentru diferitele modele).

Nr. 5L1064200, 5L2064200, 5L1064205
5L2064205, 1Z1064200, 1Z2064200
1Z1064205, 1Z2064205

© ŠKODA AUTO a. s.

www.skoda-auto.com
www.skoda-auto.cz